ریاست جمهوری
سازمان مدیریت و برنامه‌ریزی کشور
رییس سازمان

بسمه تعالی

بخشنامه به دستگاه‌های اجرایی، مشاوران و پیمانکاران	**شماره :** ۱۰۰/۲۲۷۵۸۷
	تـاریخ : ۱۳۸۴/۱۲/۲۸

موضوع : ابلاغ فهرست بهای واحد پایه رشته شبکه جمع‌آوری و انتقال فاضلاب سال ۱۳۸۵

به استناد آیین‌نامه استانداردهای اجرایی طرح های عمرانی موضوع ماده ۲۳ قانون برنامه و بودجه و در چارچوب نظام فنی و اجرایی کشور، به پیوست ***"فهرست بهای واحد پایه رشته شبکه جمع‌آوری و انتقال فاضلاب سال ۱۳۸۵"*** از نوع گروه اول (لازم‌الاجرا) که به تصویب شورای‌عالی فنی رسیده است، ابلاغ می‌شود تا برای برآورد هزینه کارهایی که بعد از ابلاغ این بخشنامه تهیه می‌شوند، مورد استفاده قرار گیرد.

فرهاد رهبر

معاون رییس جمهور و رییس سازمان

omoorepeyman.ir

فهرست بهای واحد پایه رشته شبکه جمع‌آوری و انتقال فاضلاب

رسته مهندسی آب

سال ۱۳۸۵

فهرست مطالب **شماره صفحه**

دستورالعمل کاربرد ۱
کلیات ۴
فصل اول. عملیات لوله‌گذاری با لوله‌های آزبست سیمان فاضلابی ۹
فصل دوم. عملیات لوله‌گذاری با لوله‌های بتنی فاضلابی ۱۲
فصل سوم. عملیات لوله‌گذاری با لوله‌های پی وی سی فاضلابی ۱۵
فصل چهارم. عملیات لوله‌گذاری با لوله‌های پلی اتیلن فاضلابی ۱۸
فصل پنجم. عملیات لوله‌گذاری در نقب ۲۲
فصل ششم. عملیات لوله‌گذاری با لوله‌های فایبرگلاس (G.R.P) فاضلابی ۲۶
فصل هفتم. احداث آدم‌روها و شفت‌های بتنی ۲۹
فصل هشتم. عملیات خاکی و مرمت نوار حفاری ۳۳
فصل نهم. کارهای فولادی ۴۱
فصل دهم. کارهای سپرکوبی با سپر فولادی ۴۳
فصل یازدهم. کارهای بتنی و قالب‌بندی ۴۵
فصل دوازدهم. حمل ونقل ۴۸
فصل سیزدهم. عملیات لوله‌رانی ۵۲
فصل چهاردهم. تهیه لوله‌های بتنی فاضلابی مخصوص لوله‌رانی ۵۵
فصل پانزدهم. تهیه لوله‌های پلی اتیلن فاضلابی مخصوص لوله‌رانی ۵۷
پیوست ۱) مصالح پای‌کار ۵۹
پیوست ۲) ضریب سهولت اجرای‌کار ۶۱
پیوست ۳) شرح اقلام هزینه‌های بالاسری ۶۲
پیوست ۴) ضریب منطقه‌ای ۶۴
پیوست ۵) دستورالعمل تجهیز و برچیدن کارگاه ۶۵
پیوست ۶) نحوه عمل برای تعیین قیمتهای جدید پیمانهایی که براساس این فهرست‌بها منعقد شده‌اند ۷۲
پیوست ۷) نقشه‌های نمونه ۷۳

omoorepeyman.ir

omoorepeyman.ir

دستورالعمل کاربرد

۱. فهرست بهای واحد پایه رشته شبکه جمع‌آوری و انتقال فاضلاب که به اختصار فهرست بهای شبکه جمع‌آوری فاضلاب نامیده می‌شود، شامل، این دستورالعمل (دستورالعمل‌کاربرد)، کلیات، مقدمه فصلها، شرح وبهای واحد ردیفها و پیوستهای فهرست بها، به شرح زیراست:

پیوست ۱) مصالح پای کار.

پیوست ۲) ضریب سهولت اجرای کار.

پیوست ۳) شرح اقلام هزینه‌های بالاسری.

پیوست ۴) ضریب منطقه‌ای.

پیوست ۵) دستورالعمل تجهیز و برچیدن کارگاه.

پیوست ۶) نحوه عمل برای تعیین قیمتهای جدید پیمانهایی که براساس این فهرست‌بها منعقد شده‌اند

پیوست ۷) نقشه‌های نمونه.

این فهرست بها برای شبکه جمع‌آوری فاضلاب در مواردی مانند شهرها، شهرکها، روستاها و مناطق صنعتی در نظر گرفته شده است، و برای شبکه جمع‌آوری و انتقال آبهای سطحی نیز، بصورت مستقل یا مشترک با فاضلاب، در مواردی که اجرای کار مشابه با ردیفهای این فهرست بها باشد، می‌تواند مورد استفاده قرار گیرد. شرح و بهای واحد ردیفهای درج شده در این فهرست بها به طورکلی شامل کارهای لوله‌گذاری و عملیات مربوط در داخل ترانشه یا نقب بوده و انجام کارهای ویژه‌ای مانند عبور لوله از رودخانه و نهرهای بزرگ، عبور لوله از زیر یا کنار پلها، عبور لوله از زیر راه‌آهن یا آزاد راه یا بزرگراه و لوله‌گذاری در روی زمین با خاکریز یا پایه، در این فهرست بها منظور نشده است.

۲. نحوه برآورد هزینه اجرای کار و تهیه فهرست بهاو مقادیر

۲-۱. شرح ردیفهای این فهرست‌بها، به نحوی تهیه شده است که اقلام عمومی کارهای رشته شبکه جمع‌آوری فاضلاب را زیر پوشش قرار دهد. در مواردی که مشخصات فنی و اجرایی ویژه‌ای مورد نیاز کارباشد، که اقلام کارهای آن با شرح ردیفهای این فهرست بها تطبیق نکند، شرح ردیف مناسب برای آن اقلام، تهیه و در انتهای گروه مربوط، با شماره ردیف جدید درج می‌شود. این ردیفها، با علامت ستاره مشخص شده و به عنوان ردیف ستاره‌دار نامیده می‌شوند. بهای واحد ردیفهای ستاره‌دار، با روش تجزیه قیمت، محاسبه و در برابر ردیف موردنظر درج می‌شود. هرگاه دستورالعملی برای پرداخت ردیفهای ستاره‌دار مورد نیاز باشد، متن لازم تهیه و به انتهای مقدمه فصل مربوط با شماره جدید اضافه می‌شود.

۲-۲. در این فهرست بها، به منظور سهولت دسترسی به ردیفهای مورد نیاز و امکان درج ردیفهای جدید در آینده، ردیفهای هر فصل با توجه به ماهیت آنها، به گروهها یا زیرفصلهای جداگانه‌ای با شماره مشخص تفکیک شده است. شماره ردیفهای فهرست‌بها، شامل شش رقم است که به ترتیب از سمت چپ، دو رقم اول به شماره فصل، دو رقم بعدی به شماره گروه یا زیرفصل، و دو رقم آخر به شماره ردیف در هر گروه یا زیر فصل، اختصاص داده شده است.

۲ـ۳. برای هر یک از اقلامی که در کلیات یا مقدمه فصلها، بهای آنها به‌صورت درصدی از بهای واحد ردیف یا ردیفهایی، یا روش دیگر، تعیین شده است، باید ردیف جداگانه‌ای با شماره و شرح مناسب در گروه مربوط پیش‌بینی شود و بهای واحد آن که به‌روش تعیین شده محاسبه می‌شود، در مقابل ردیف یاد شده درج شود. در این حالت این اقلام ردیفهای پایه محسوب می‌شوند.

۲-۴. بهای واحد ردیفهایی که شرح آنها در این فهرست بها موجود است، اما بدون بهای واحد هستند، به روش درج شده در بند ۲-۱، تعیین می‌شود، و این اقلام نیز ردیفهای ستاره‌دار محسوب می‌شوند.

omoorepeyman.ir

۲-۵. شرح و بهای واحد ردیفهای غیرپایه موضوع بند ۲-۱ (اقلام ستاره‌دار)، و بهای واحد ردیفهای غیر پایه موضوع بند ۲-۴، باید هنگام بررسی برآورد هزینه اجرای کار، به تصویب دستگاه اجرایی برسد.

۲ـ۶. در کارهایی که جمع مبلغ برآورد ردیفهای غیرپایه، بدون اعمال ضریبهای فهرست بها، نسبت به جمع مبلغ برآورد ردیفهای فهرست بها (پایه و غیرپایه) قبل از اعمال ضرایب و هزینه تجهیز و برچیدن کارگاه، به تفکیک در هر رشته، بیشتر از ۲۰ درصد باشد، دستگاه اجرایی باید قبل از انجام مناقصه یا ارجاع کار به‌صورت ترک مناقصه، شرح و بهای واحد مصوب ردیفهای یاد شده در آن رشته را، همراه با تجزیه قیمت مربوط، به دبیرخانه شورای عالی فنی، در سازمان مدیریت و برنامه‌ریزی کشور ارسال دارد تا پس از رسیدگی و تصویب توسط شورای عالی فنی، ملاک عمل قرار گیرد.

۲-۷. هنگام تهیه برآورد، به جمع بهای واحد ردیفهای این فهرست بها و ردیفهای غیر پایه مربوط به آن، ضریبها و هزینه‌های زیر، طبق روش تعیین شده در بند ۲-۸، اعمال می‌شود.

۲-۷-۱. ضریب سهولت اجرای کار، طبق دستورالعمل پیوست۲ (به فصل‌های چهاردهم و پانزدهم تعلق نمی‌گیرد).

۲-۷-۲. ضریب بالاسری که شرح اقلام آن به عنوان راهنما در پیوست ۳ درج شده است، برابر ۱/۳۰ (بجزفصل چهاردهم و پانزدهم، تهیه لوله‌ها، که معادل ۱/۱۴ در نظر گرفته می‌شود).

۲-۷-۳. ضریب منطقه‌ای، طبق پیوست ۴ (به فصل‌های چهاردهم و پانزدهم تعلق نمی‌گیرد).

۲-۷-۴. هزینه تجهیز و برچیدن کارگاه، طبق دستورالعمل پیوست ۵.

۲-۸. برای برآورد هزینه اجرای هر کار، مقادیر اقلام آن، براساس نقشه‌های اجرایی و مشخصات فنی، محاسبه شده و برحسب ردیفهای این فهرست بها و ردیفهای غیرپایه مربوط، اندازه‌گیری می‌شود. فهرستی که شامل شماره، شرح، واحد، بهای واحد، مقدار و مبلغ ردیفهاست، تهیه می‌شود.

در این فهرست، مبلغ هر ردیف، حاصل ضرب مقدار در بهای واحد آن ردیف است. از جمع مبلغ ردیفهای مربوط به هر فصل، مبلغ فصل، و از جمع مبالغ فصلها، جمع مبلغ ردیفهای فهرست بها برای کار موردنظر، به دست می‌آید. ضریبهای سهولت اجرای کار (برحسب مورد)، منطقه‌ای و بالاسری، به جمع مبلغ ردیفها به صورت پی‌درپی ضرب شده، و هزینه تجهیز و برچیدن کارگاه، به آن اضافه می‌شود؛ نتیجه، برآورد هزینه اجرای کار خواهد بود. به مدارک یاد شده، کلیات، مقدمه فصلها و پیوستهای ۱، ۵، ۶، ۷ و برحسب مورد پیوست ۲ فهرست بها ضمیمه شده، مجموعه تهیه شده، به عنوان فهرست بها و مقادیرکار، یا برآورد هزینه اجرای کار، نامیده می‌شود.

تبصره) در موارد ضروری، استفاده کامل از دفترچه فهرست بهای پایه، برای تهیه فهرست بها و مقادیر (برآورد هزینه اجرای کار)، با درج مقادیر موردنظر در برابر ردیفهای مربوط در دفترچه، و تهیه برآورد به روش بند ۲-۸، بلامانع است.

۳. استفاده از روش لوله‌گذاری در نقب در طول زیاد، موضوع فصل پنجم و سایر ردیف‌های مربوط، تنها در صورتی مجاز است که وضع تردد و ترافیک و تاسیسات زیربنایی این امر را ناگزیر سازد، پایداری خاک وجود داشته باشد، عملیات در بالای تراز آب زیرزمینی انجام شود، و فاصله لوله تا سقف نقب با بتن پر شود. درصورت تحقق شرایط بالا، می‌توان برای کارهای خاکی و بتنی این روش از ردیفهای مربوط در فصلهای عملیات خاکی و مرمت نوار حفاری و کارهای بتنی و قالب‌بندی، و برای سایر کارهای لوله‌گذاری از ردیفهای فصل لوله‌گذاری در نقب این فهرست بها استفاده کرد.

۴. استفاده از روش لوله رانی (حفاری و لوله گذاری ماشینی بدون حفر ترانشه)، موضوع فصل‌های سیزدهم تا پانزدهم و سایر ردیف‌های مربوط (مانند احداث شفت بتنی در فصل هفتم این فهرست بها)، تنها در صورتی مجاز است که محدودیت‌های مربوط به تردد و ترافیک و تاسیسات زیر بنایی، نوع زمین و سایر محدودیت‌های اجرایی به نحوی باشد که استفاده از سایر روش‌های لوله گذاری غیر عملی بوده و یا

omoorepeyman.ir

هزینه اجرا بر اساس روش لوله رانی کمتر از روش‌های دیگر باشد. در صورت تحقق شرایط بالا، برای اجرای عملیات لوله رانی از فصل سیزدهم و برای تهیه لوله‌های مربوط از فصل‌های چهاردهم و پانزدهم این فهرست بها استفاده می‌شود. ضریب بالاسری برای فصل سیزدهم، مانند سایر فصل‌ها، ۱/۳۰ است، ولی برای فصل‌های چهاردهم و پانزدهم، تهیه لوله‌ها، باید از ضریب بالاسری ۱/۱۴ استفاده شود. همچنین به فصل‌های چهاردهم و پانزدهم ضریب‌های سهولت و منطقه‌ای تعلق نمی‌گیرد.

۵. هرگاه لازم باشد عملیات خاکبرداری به منظور آماده‌سازی مسیر برای حفر ترانشه و یا احداث جاده برای دوران بهره‌برداری، همراه با عملیات لوله‌گذاری جزو موضوع پیمان منظور شود، برآورد آنها براساس فهرست بهای واحد پایه رشته راه، باند فرودگاه و زیرسازی راه‌آهن تهیه می‌شود.

۶. بهای واحد ردیف‌های فصل هفتم برای احداث آدم روها و بهای واحد ردیفهای فصلهای کارهای فولادی و کارهای بتنی وقالب بندی این فهرست بها، برای سایر کارهای مورد نظر در این فهرست‌بها، مانند مهاریها و پایه‌ها، و یابسترسازی بتنی، پیش‌بینی شده است و برای کارهای حجیم و متمرکز مانند ساختمان تلمبه‌خانه‌های اصلی فاضلاب، استفاده از آن مجاز نیست. در صورت نیاز، هزینه این نوع کارها باید براساس فهرستهای بهای واحد پایه رسته ساختمان برآورد شود.

۷. مهندس مشاور یا واحد تهیه کننده برآورد باید، مشخصات کامل مصالح و تجهیزات و منبع تهیه آنها و به‌طور کلی هر نوع اطلاعاتی در باره آنها را، که ازنظر قیمت‌مؤثر بوده و لازم است پیمانکار برای ارایه پیشنهاد قیمت نسبت به آن آگاهی داشته باشد، تهیه و در مشخصات فنی خصوصی پیمان درج کند.

۸. در کارهایی که برای برآورد هزینه اجرای آنها، بیش از یک ورالعمل کاربرد فهرست بهای پایه رشته مربوط به‌طور جداگانه تهیه می‌شود. فهرست بها و مقادیر یا برآورد هزینه اجرا که به‌این ترتیب برای رشته فهرست بهای پایه مورد نیاز است، فهرست بها و مقادیر یا برآورد هزینه اجرای هربخش از کار که مربوط به‌یک رشته است، طبق دست بخشهای مختلف کار تهیه می‌شود، همراه با برگ خلاصه برآورد که برآورد بخشهای مختلف کار به‌تفکیک و به‌صورت جمع نیز در آن منعکس است، به‌عنوان فهرست بها و مقادیر یا برآورد هزینه اجرای کار، به‌یکدیگر ملحق می‌شوند. در این نوع کارها تنها یک فهرست تجهیز و برچیدن کارگاه برای کل کار (تمام رشته‌ها) تهیه می‌شود.

۹. برای قسمتهای تحت فشار شبکه جمع‌آوری فاضلاب، از فصلهای مربوط در فهارس بهای واحد پایه رشته خطوط انتقال آب و یا رشته شبکه توزیع آب، برحسب موقعیت خط لوله، استفاده شده و در فهرست بها و مقادیر پیش‌بینی خواهد شد.

omoorepeyman.ir

کلیات

۱. مفاد کلیات، مقدمه فصلها و شرح ردیفهای، اجزای غیرقابل تفکیک و مکمل یکدیگر هستند.

۲. شرح ردیفها و شرح درج شده در مقدمه فصلها و کلیات، به تنهایی تعیین کننده مشخصات کامل کار نیست، بلکه بهای واحد هریک از ردیفها در صورتی قابل پرداخت است که کار، طبق نقشه و مشخصات فنی انجام شود و با مشخصات تعیین شده در این فهرست بها، مطابقت داشته باشد.

۳. قیمتهای این فهرست بها، متوسط هزینه اجرای کارهای مربوط به رشته شبکه جمع‌آوری فاضلاب بوده و شامل هزینه‌های تامین و به کارگیری نیروی انسانی، ماشین‌آلات و ابزار و همچنین تهیه مصالح موردنیاز (به استثنای مصالح و تجهیزاتی که طبق بند ۳۵ تهیه آنها به عهده کارفرما است)، بارگیری، حمل و باراندازی مصالح، جابجایی مصالح درکارگاه، اتلاف مصالح، و به طور کلی، اجرای کامل کاراست. هزینه آزمایش و راه‌اندازی (برحسب مورد)، دربهای واحد ردیفهای این فهرست بها پیش‌بینی شده است.

۴. قیمتهای این فهرست بها، قیمتهای کاملی برای انجام کار، طبق نقشه و مشخصات فنی است. هیچ‌گونه اضافه بهایی بابت پراکندگی کار، سختی زمین، تغییر جنس یا عمق یا ارتفاع، دهانه‌های کم یا زیاد، تعبیه سوراخ، بارگیری، حمل، باراندازی و موارد دیگر که اجرای کار را مشکلتر یا مخصوص کند، جز آنچه به صراحت در این فهرست بها برای آن بها یا اضافه بها پیش‌بینی شده است، قابل پرداخت نیست.

۵. مبلغ مربوط به‌ضریبهای سهولت اجرای کار، منطقه‌ای، بالاسری و هزینه تجهیز و برچیدن کارگاه، چنانچه در برآورد هزینه اجرای کار منضم به پیمان، منظور شده باشد، قابل پرداخت است.

۶. با نتیجه‌گیری از مقایسه فصلهای این فهرست بها بایکدیگر، یا مقایسه این فهرست بها با فهرستهای دیگر، یا مقایسه آن با قیمتهای روز یا استناد به تجزیه قیمت، یا هر نوع مقایسه دیگر، وجه اضافی بجز آنچه به صراحت تعیین شده است، قابل پرداخت نیست.

۷. مصالح پای کار، طبق پیوست ۱ در صورت وضعیتهای موقت منظور و پرداخت می‌شود.

۸. در هر بخش از این فهرست‌بها که دستورالعملی برای نحوه برآورد داده شده است، مفاد آن تنها برای مرحله برآورد، نافذ خواهد بود.

۹. منظور از مشخصات فنی در این فهرست بها، مشخصات فنی عمومی کارهای خطوط لوله آب و فاضلاب شهری (نشریه شماره ۳۰۳ دفتر امور فنی، تدوین معیارها و کاهش خطر پذیری ناشی از زلزله سازمان مدیریت و برنامه‌ریزی کشور) و بر حسب مورد، مشخصات فنی خصوصی پیمان و مشخصات تعیین شده در نقشه‌های اجرایی منضم به پیمان و نقشه‌های نمونه پیوست و دستور کارها و دستورالعملهای سازندگان است.

۱۰. در ردیفهایی که نوع سیمان مشخص نشده است، منظور سیمان پرتلند نوع یک است.

۱۱. عملیاتی که پس از انجام کار پوشیده می‌شود و بازرسی کامل آنها بعداً میسر نیست، مانند گودبرداریها، حفر ترانشه، نصب لوله یا میلگرد و آزمایش خط لوله، بایدمطابقت آنهابانقشه‌های اجرایی، مشخصات فنی و دستورکارها، حین اجرای کار و قبل از پوشیده شدن، با مهندس‌مشاور صورت‌جلسه شود. **ادامه مراحل کارهای لوله گذاری، قبل از انجام و صورت جلسه کردن آزمایش خط لوله، مجاز نیست.**

۱۲. هزینه بارگیری، حمل تا ۳۰ کیلومتر و باراندازی مصالح در قیمت ردیفهای این فهرست‌بها پیش‌بینی شده است. هزینه حمل جداگانه، تنها برای مواردی که در فصل حمل و نقل پیش‌بینی شده است، محاسبه می‌شود.

۱۳. نمونه یاکاتالوگ فنی مصالح و تجهیزات مورد نیاز، باید از نظر تطبیق با مشخصات فنی، قبل از سفارش به تایید مهندس مشاور برسد.

omoorepeyman.ir

۱۴. زمین مورد نظر در ردیفهای فصلهای این فهرست بها (بجز فصل لوله رانی)، عبارت از هر نوع زمین به غیر از زمینهای سنگی و ریزشی است، اضافه‌بهای لازم برای زمینهای مزبور در فصل عملیات خاکی و مرمت نوار حفاری پیش‌بینی شده است. تشخیص نوع زمین، بنا به پیشنهاد مهندس مشاور و تایید کارفرما خواهد بود.

۱۵. زمین سنگی، زمینی است که برای کندن آن استفاده از چکشهای سنگبری، مواد منفجره یا ماشین‌آلات سنگین، مانند بولدوزر با قدرت بیش از ۳۰۰ قوه اسب، الزامی باشد.

۱۶. زمین ریزشی به زمینی اطلاق می‌شود که کندن آن طبق نقشه، به علت ریزش خاک اطراف ترانشه یا گود، به آسانی مقدور نبوده و برای کندن آن، باید تمهیدهای خاصی مانند چوب‌بست یا سپرکوبی در آن انجام گیرد و یا ترانشه با چنان شیب مناسبی کنده شود که از ریزش کلی خاک ممانعت شود.

۱۷. چنانچه در طول مسیر لوله‌گذاری با شرایطی برخورد شود که نیاز به زدن نقب با طول حداکثر ۵ متر باشد، این موارد با تایید و دستور کار جداگانه مهندس مشاور، صورتجلسه شده و برای جبران هزینه‌های ناشی از صعوبت، بهای واحد ردیفهای لوله گذاری مربوط با اعمال ضرایب ۱/۲۰ پرداخت می‌شود. در این حالت، اضافه بهای موضوع ردیف‌های ۰۸۰۱۰۱ تا ۰۸۰۱۰۶ فصل هشتم این فهرست بها، قابل پرداخت نیست.

۱۸. منظور از عمق ترانشه در ردیفهای فصلهای لوله‌گذاری، اختلاف ارتفاع بین رقوم کف ترانشه (زیر بسترسازی و روی پی‌سازی احتمالی) و متوسط رقوم سطح زمین طبیعی دو طرف ترانشه است که در نقشه نمونه ۳۷۱۰۱، و نقشه‌های اجرایی، مشخص شده است. در مواردی که به‌منظور آماده‌سازی مسیر برای حفر ترانشه، عملیات خاکبرداری انجام شود، عمق ترانشه، اختلاف ارتفاع بین رقوم کف ترانشه و رقوم سطح زمین دو طرف ترانشه پس از خاکبرداری است.

۱۹. منظور از عرض ترانشه، عرض کف ترانشه است، که در نقشه نمونه ۳۷۱۰۱، و نقشه‌های اجرایی، مشخص شده است..

۲۰. منظور از پمپاژ آبهای سطحی داخل ترانشه و گودهای آدم‌رو، تخلیه و دفع آبهایی است که احتمال دارد از طریق بارندگی یا جوی‌ها یانهرهای مجاور (به استثنای آبهای زیرزمینی)، وارد ترانشه یا گود شود. هزینه این کار، در ردیفهای مربوط پیش‌بینی شده است. در موارد مجاورت ترانشه یا گود با رودخانه یا دریا و مانند آن، که منجر به نفوذ آب از جدار دیواره به داخل ترانشه یا گود شود، مانند آبهای زیرزمینی تلقی شده و برحسب مورد از ردیفهای اضافه بهای اجرای کار زیر تراز آب زیرزمینی استفاده خواهد شد.

۲۱. منظور از اتصالی‌ها، وسایل و لوازمی است که دو قطعه لوله را به هم اتصال می‌دهند و نقش دیگری ندارند، مانند مانشون و واشرها.

۲۲. منظور از قطر که در این فهرست بها برای لوله‌ها به کار برده شده است، قطر نامی Nominal Diameter است، که در جدولهای سازندگان و استانداردهای بین‌المللی درج شده است.

۲۳. در صورت مغایرت بین نقشه‌های اجرایی منضم به پیمان و نقشه‌های نمونه منضم به این فهرست‌بها، ملاک اجرا، نقشه‌های اجرایی منضم به پیمان است، ولی از قیمتهای واحد این فهرست بها استفاده خواهد شد.

۲۴. اندازه‌گیری کارها براساس ابعاد کارهای انجام شده، که طبق ابعاد درج شده در نقشه‌های اجرایی، دستور کارها و صورت مجلسها است، با توجه به مفاد کلیات و مقدمه فصلها، صورت می‌گیرد. درمواردی که روش ویژه‌ای برای اندازه‌گیری در این فهرست بها پیش‌بینی شده است، اندازه‌گیری به‌روش تعیین شده‌انجام می‌شود.

omoorepeyman.ir

۲۵. در اندازه‌گیری مقادیر مربوط به ردیفهای فصلهای لوله‌گذاری، طول خط نصب شده، شامل لوله و اتصالیها، برحسب متر طول در محور مسیر لوله‌گذاری (باکسر اندازه داخلی آدم روها در همین محور) ملاک است ولی کارهایی که شرح و حدود آنها در نقشه‌های اجرایی و اسناد پیمان مشخص می‌شود، مانند، عبور لوله از رودخانه، کانال و زیرراه‌آهن، آزاد راه و یا بزرگراه، از طول مسیر، کسر می‌شود. در موارد خاص که لوله‌گذاری لوله‌های آزبست سیمان و پی وی سی و پلی‌اتیلن، در قطرهای پایین، با تایید مهندس مشاور،در آدم‌رو به صورت یکسره انجام شود، مقدار لوله اضافی مورد نیاز توسط کارفرما تامین می‌شود. در حالت لوله رانی، طول خط اجرا شده، شامل لوله‌ها و اتصالیها، بر حسب متر طول در محور مسیر لوله گذاری، بدون کسر اندازه داخلی آدم روهایی که بعداً در همین محور و روی لوله اجرا شده، احداث می‌شوند، ملاک است. اما برای شفت‌هایی که تبدیل به آدم‌رو می‌شوند، اندازه داخلی آدم‌رو در محور مسیر لوله گذاری محاسبه نمی‌شود.

۲۶. چنانچه قطر لوله موردنیاز، بین دو قطر متوالی درج شده در ردیفهای این فهرست بها باشد، بهای واحد آن، با توجه به بهای قطرهای قبل و بعد آن و به روش میانیابی خطی محاسبه می‌شود .

۲۷. در بهای واحد ردیفهای فصلهای لوله‌گذاری و احداث آدم‌روها، هزینه‌های اضافی بابت خاک‌برداری و خاکریزی اضافی لازم و سایر عملیات مرتبط با آن، برای محل اتصالیها، و نیز ایجاد فضای لازم برای اجرای عملیات درون ترانشه، نقب یا گود، منظور شده است.

۲۸. در بهای واحد ردیفهای فصلهای لوله‌گذاری، احداث آدم‌روها و عملیات خاکی و مرمت نوار حفاری، هزینه‌های اضافی مرتبط با تغییر حجم ناشی از تورم و نشست خاک منظور شده است.

۲۹. در بهای واحد ردیفهای فصلهای لوله‌گذاری در ترانشه، طبق نقشه نمونه ۳۷۱۰۱، هزینه خاکریزی زیر، اطراف و روی لوله با خاک سرندی و خاکریزی روی خاک سرندی (خاکریز نهایی)، از خاک حاصل از حفرترانشه، منظور شده است. ولی چنانچه به تشخیص مهندس مشاور، خاکهای حاصل از حفرترانشه برای انجام هریک از امور یادشده مناسب نباشد، اضافه بهای تهیه و حمل خاک مناسب از خارج کارگاه، طبق ردیفهای مربوط، از فصل عملیات خاکی و مرمت نوار حفاری (که در این ردیفها هزینه‌های مربوط به خاک سرندی کسر شده‌است)، محاسبه می‌شود.

۳۰. در بهای واحد ردیفهای فصلهای لوله‌گذاری در ترانشه، طبق نقشه نمونه ۳۷۱۰۱، هزینه خاکریزی زیر، اطراف و روی لوله با خاک سرندی، از خاک حاصل از حفرترانشه، منظور شده است. چنانچه طبق مشخصات فنی و یا به دستور مهندس مشاور، ضرورت داشته باشد که به جای خاک سرندی از مصالح مناسب دیگری استفاده شود، اضافه بهای تهیه و حمل این مصالح، طبق ردیفهای مربوط، از فصل عملیات خاکی و مرمت نوار حفاری ویا فصل کارهای بتنی و قالب‌بندی (که در این ردیفها هزینه‌های مربوط به خاک سرندی کسر شده‌است)، محاسبه می‌شود.

۳۱. هزینه جمع آوری (در صورت لزوم)، بارگیری، حمل و بار اندازی خاک و مواد زاید حاصل از حفاری، طبق دستور کار مهندس مشاور، برحسب حجم محل حفاری، طبق ردیفهای مربوط، از فصل عملیات خاکی و مرمت نوار حفاری، محاسبه می‌شود.

۳۲. در بهای واحد ردیفهای فصلهای لوله‌گذاری در ترانشه واحداث آدم‌روها، هزینه حفر ترانشه یاگود و خاکریزی با وسایل مکانیکی، پیش‌بینی شده است. در محلهایی که به تشخیص مهندس مشاور، حفر ترانشه یاگود و خاکریزی با وسایل مکانیکی مقدور نباشد و این کار بادست انجام شود،اضافه بهای ناشی از صعوبت انجام آن با دست، با استفاده از ردیفهای مربوط، از فصل عملیات خاکی و مرمت نوار حفاری، محاسبه می‌شود.

omoorepeyman.ir

۳۳. در بهای واحد ردیفهای این فهرست‌بها، هزینه بارگیری و حمل انواع مصالح و یا لوله‌ها با وسایل مکانیکی و باراندازی آنها، پیش‌بینی شده است، و هزینه اضافی ناشی از صعوبت بارگیری و حمل انواع مصالح و یا لوله‌ها با هر وسیله دستی و باراندازی آنها، با استفاده ازردیفهای مربوط، از فصل عملیات خاکی و مرمت نوار حفاری، محاسبه می‌شود.

۳۴. هزینه تامین مصالح و دستمزد کلیه کارهای لازم برای کوبیدن و تثبیت میخهای اصلی و فرعی نقشه‌برداری، در ردیفهای فصلهای لوله‌گذاری و احداث آدم‌روها منظور شده است.

۳۵. در این فهرست‌بها، تهیه لوله‌ها و اتصالیها (بجز لوله‌ها و اتصالی‌های مورد استفاده در لوله رانی)، به عهده کارفرماست، و هزینه بارگیری و حمل از انبارهای کارگاه یا از محل تحویل از کارفرما، تا فاصله ۳۰ کیلومتر و باراندازی آنها، در ردیفهای مربوط، پیش‌بینی شده است. چنانچه فاصله حمل از ۳۰ کیلومتر بیشتر شود، بهای حمل اضافی برای لوله‌ها و اتصالیها، بااستفاده از ردیفهای مربوط، از فصل حمل و نقل محاسبه می‌شود.

۳۶. در فصلهای لوله‌گذاری در ترانشه و احداث آدم‌روها، برای پرداخت صورت کارکردهای موقت، قبل از انجام کامل هر قسمت از کار، از درصدهای داده شده در جدولهای مقدمه این فصلها استفاده می‌شود. جدولهای یادشده، تقریبی است و منحصراً برای پرداختهای موقت تهیه شده است و هرگونه استفاده از آن یا استناد به آن، سوای آنچه تعیین شده، مجاز نیست.

۳۷. هزینه‌های پخش و کوبیدن برای خاکریزی روی خاک سرندی (خاکریز نهایی)، برای تراکم بیش از ۸۵ درصد پروکتور استاندارد (درصورت لزوم طبق مشخصات فنی)، به صورت اضافه بها نسبت به ردیفهای فصلهای لوله‌گذاری در ترانشه و احداث آدم‌روها، در فصل عملیات خاکی و مرمت نوار حفاری پیش‌بینی شده است.

۳۸. در موارد خاص که به علت محدودیت فضای کار، در مسیر لوله‌گذاری، افزایش تدریجی خاک حاصل از حفاری مانع انجام عملیات لوله‌گذاری شود، و جابه جایی مجدد خاک لازم باشد، با نظر مهندس مشاور، از ردیف مربوط در فصل عملیات خاکی و مرمت نوار حفاری استفاده خواهد شد.

۳۹. در بهای واحد ردیفهای فصلهای لوله‌گذاری در ترانشه و لوله رانی، هزینه تهیه آب مورد نیاز برای آزمایش آب بندی خط لوله منظور شده‌است.

۴۰. ردیفهایی که به صورت اضافه بهای اجرای کار زیر تراز آب زیرزمینی پیش‌بینی شده است، شامل هزینه‌های کندی پیشرفت کار در محیط آبدار و تخلیه آب با تلمبه موتوری است، و در صورتی پرداخت می‌شود که لزوم استفاده از تلمبه موتوری به تایید مهندس مشاور برسد و پس از انجام کار صورت‌مجلس شود. ردیفهای یادشده، به آن قسمت از عملیات که زیر تراز آب زیرزمینی انجام شود، تعلق می‌گیرد.

۴۱. گرفتن مجوزها و دستورالعملها و اطلاعات مربوط به مسایل ترافیک شهر و تاسیسات زیربنایی مانند آب، برق، گاز و خطوط مخابرات، برای اجرای عملیات، به عهده کارفرماست.

۴۲. در مواردی که عملیات لوله گذاری با تاسیسات زیربنایی برخورد می‌کند، به‌منظور جبران صعوبتهای ناشی از اجرای کار با کمک وسایل دستی و کاهش بازدهی عملیات لوله‌گذاری، اضافه بهایی برابر بهای واحد ردیف لوله‌گذاری مربوط، برای آن قسمت از طول مسیر که دارای صعوبت فوق‌الذکر است و با نظر مهندس مشاور تعیین خواهد شد، محاسبه می‌شود. این اضافه‌بها برای هر مورد برخورد عملیات لوله‌گذاری شبکه جمع‌آوری فاضلاب با تأسیسات زیربنایی شهری موجود و عبور از زیر آن به‌نحو مناسب، با تأیید مهندس مشاور قابل پرداخت است ولی شامل انشعابهای خانگی نمی‌شود. هزینه صعوبت عبور از زیر انشعابهای خانگی در بهای واحد ردیفهای فصلهای لوله‌گذاری دیده شده

omoorepeyman.ir

است. در حالتی که چند مورد از تاسیسات زیربنایی موجود در فاصله نزدیک و مجاور هم قرار گرفته و با عملیات لوله گذاری برخورد داشته باشد، تنها معادل یک مورد برخورد در نظر گرفته خواهد شد. اضافه بهای موضوع ردیف‌های ۰۸۰۱۰۱ تا ۰۸۰۱۰۶ فصل هشتم این فهرست بها در رابطه با آن قسمت از عملیات خاکی که با وسایل غیر مکانیکی انجام می‌شود، مستقل از اضافه بهای فوق‌الذکر بوده و جداگانه محاسبه می‌شود.

۴۳. چنانچه، برای حفاظت دیواره ترانشه (جلوگیری از ریزش دیواره در حین عملیات یا جلوگیری از نیروی رانش ساختمانها و تاسیسات مجاور ترانشه)، با تایید مهندس مشاور، تمهیدات خاصی مانند چوب‌بست یا سپرکوبی لازم باشد، هزینه این عملیات برحسب مورد از ردیفهای مربوط دراین فهرست‌بها محاسبه خواهد شد.

۴۴. در مواردی که، باتوجه به عمق‌های زیاد، اجرای عملیات خاکبرداری به روش پله‌ای ضروری است، هزینه آن در بهای واحد ردیفهای مربوط پیش‌بینی شده است .

۴۵. در تمامی مواردی که تهیه مصالحی و یا انجام کارهایی به عهده کارفرما واگذار شده است، هزینه‌های مربوط نیز به عهده کارفرما است.

۴۶. این فهرست بها بر مبنای قیمتهای سه‌ماهه چهارم سال ۱۳۸۴ محاسبه شده است.

omoorepeyman.ir

فصل اول. عملیات لوله‌گذاری با لوله‌های آزبست سیمان فاضلابی

مقدمه

۱. مفاد درج شده در ردیفهای ۰۱۰۱۰۱ تا ۰۱۰۱۱۲، شرح مختصری از عملیات لوله‌گذاری در ترانشه با لوله‌های آزبست سیمان فاضلابی است و عملیات تفصیلی این ردیفها، به شرح زیر است:

۱-۱. تمیز کردن و آماده کردن مسیر لوله‌گذاری و انجام کارهای نقشه‌برداری لازم.

۱-۲. بارگیری و حمل لوله‌ها و اتصالیها از محل تحویل از کارفرما، بسته به مورد، تا پای کار و باراندازی و ریسه کردن در کنار ترانشه، و یا تا محل‌های انباشت فرعی و باراندازی درآنجا، همراه با بارگیری مجدد و حمل لوله‌ها و اتصالیها تا پای کار و باراندازی و ریسه کردن در کنار ترانشه.

۱-۳. حفر ترانشه با هر نوع وسیله مکانیکی تا عمق موردنظر، و ریختن خاک حاصله در کنار ترانشه.

۱-۴. شیب‌بندی و تسطیح کف ترانشه، ریختن و پخش خاک‌سرندی، آب‌پاشی،کوبیدن، تلمبه‌زنی و تخلیه آبهای سطحی داخل‌ترانشه (در صورت لزوم).

۱-۵. حفاظت کامل داخل لوله از ورود هرگونه مواد خارجی، برش و آماده‌سازی سرلوله (در صورت لزوم)،قراردادن لوله‌ها و اتصالیها درون ترانشه و نصب آنها با رعایت شیب لازم.

۱-۶. خاکریزی اطراف و روی لوله‌های درون ترانشه، با خاک سرندی.

۱-۷. آزمایش آب‌بندی خط لوله، طبق مشخصات فنی و شامل پرکردن و تخلیه، به طوری که پس از تخلیه، خط لوله عاری از هرگونه رسوب و مواد زاید باشد.

۱-۸. پخش و کوبیدن خاک سرندی، با وسایل دستی تا تراکم مورد لزوم طبق مشخصات فنی، پرکردن لایه به لایه ترانشه تا سطح زمین، و آب‌پاشی و کوبیدن آن با تراکم حداقل ۸۵ درصد پروکتور استاندارد با خاک حاصل از خاکبرداری (خاکریز نهایی) و سایر عملیات تکمیلی لازم.

۲. چنانچه لوله‌گذاری درعمقهای بیشتر از عمق تعیین شده در ردیفهای این فصل انجام شود، ۳۱ درصد به ازای هریک متر عمق بیشتر، به بهای واحد ردیفهای این فصل، برحسب مورد، اضافه می‌شود. به عنوان مثال، اگر عمق یک متر بیشتر باشد ۳۱ درصد، اگر عمق دو متر بیشتر باشد ۳۱×۲=۶۲ درصد و به همین ترتیب برای عمقهای بیشتر. کسر متر به تناسب محاسبه می‌شود.

۳. درصد تقریبی هزینه انجام هریک از مراحل کار لوله‌گذاری بالوله‌های آزبست سیمان فاضلابی به شرح بند۱، نسبت به کل عملیات، در جدول ۱ درج شده‌است، که برای پرداخت صورت وضعیتهای موقت مورد استفاده قرار می‌گیرد.

omoorepeyman.ir

جدول ۱. درصد پرداخت مراحل مختلف عملیات لوله‌گذاری، برای لوله‌های آزبست سیمان فاضلابی باقطرهای مختلف.

شماره ردیف	قطر لوله (میلیمتر)	۷۰۰-۱۰۰۰	۳۰۰-۶۰۰	۲۰۰-۲۵۰
	شرح عملیات	درصد قابل پرداخت		
۱	تمیز کردن مسیر لوله‌گذاری و انجام کارهای نقشه‌برداری لازم	۶	۷	۸
۲	بارگیری و حمل لوله‌ها و اتصالیها، از محل تحویل‌از کارفرما و باراندازی، طبق بند ۱-۲ مقدمه	۲۰	۱۶/۵	۱۸
۳	حفر ترانشه	۱۵/۵	۲۰	۲۳/۵
۴	تسطیح و آماده کردن کف ترانشه	۳/۵	۴/۵	۵
۵	قراردادن لوله‌ها و اتصالیها درون ترانشه و نصب آنها	۲۷	۲۴	۱۳
۶	خاکریزی اطراف و روی لوله درون ترانشه، با خاک سرندی	۵/۵	۶	۷/۵
۷	آزمایش آب بندی خط لوله	۹	۵/۵	۵/۵
۸	پخش و کوبیدن خاک سرندی، خاکریز نهایی و عملیات تکمیلی	۱۳/۵	۱۶/۵	۱۹/۵
	جمع	۱۰۰	۱۰۰	۱۰۰

omoorepeyman.ir

شماره	شرح	واحد	بهای‌واحد(ریال)	مقدار	بهای کل(ریال)
۰۱۰۱۰۱	لوله گذاری با لوله آزبست سیمان فاضلابی به قطر ۲۰۰ میلیمتر و عمق ترانشه تا ۲ متر.	مترطول	۴۳،۶۰۰		
۰۱۰۱۰۲	لوله گذاری با لوله آزبست سیمان فاضلابی به قطر ۲۵۰ میلیمتر و عمق ترانشه تا ۲ متر.	مترطول	۵۰،۷۰۰		
۰۱۰۱۰۳	لوله گذاری با لوله آزبست سیمان فاضلابی به قطر ۳۰۰ میلیمتر و عمق ترانشه تا ۲/۲۵ متر.	مترطول	۶۱،۴۰۰		
۰۱۰۱۰۴	لوله گذاری با لوله آزبست سیمان فاضلابی به قطر ۳۵۰ میلیمتر و عمق ترانشه تا ۲/۲۵ متر.	مترطول	۶۷،۳۰۰		
۰۱۰۱۰۵	لوله گذاری با لوله آزبست سیمان فاضلابی به قطر ۴۰۰ میلیمتر و عمق ترانشه تا ۲/۵ متر.	مترطول	۷۹،۷۰۰		
۰۱۰۱۰۶	لوله گذاری با لوله آزبست سیمان فاضلابی به قطر ۴۵۰ میلیمتر و عمق ترانشه تا ۲/۵ متر.	مترطول	۸۸،۷۰۰		
۰۱۰۱۰۷	لوله گذاری با لوله آزبست سیمان فاضلابی به قطر ۵۰۰ میلیمتر و عمق ترانشه تا ۲/۷۵ متر.	مترطول	۱۰۲،۵۰۰		
۰۱۰۱۰۸	لوله گذاری با لوله آزبست سیمان فاضلابی به قطر ۶۰۰ میلیمتر و عمق ترانشه تا ۲/۷۵ متر.	مترطول	۱۲۲،۰۰۰		
۰۱۰۱۰۹	لوله گذاری با لوله آزبست سیمان فاضلابی به قطر ۷۰۰ میلیمتر و عمق ترانشه تا ۳ متر.	مترطول	۱۴۹،۰۰۰		
۰۱۰۱۱۰	لوله گذاری با لوله آزبست سیمان فاضلابی به قطر ۸۰۰ میلیمتر و عمق ترانشه تا ۳ متر.	مترطول	۱۸۹،۰۰۰		
۰۱۰۱۱۱	لوله گذاری با لوله آزبست سیمان فاضلابی به قطر ۹۰۰ میلیمتر و عمق ترانشه تا ۳ متر.	مترطول	۲۱۰،۰۰۰		
۰۱۰۱۱۲	لوله گذاری با لوله آزبست سیمان فاضلابی به قطر ۱۰۰۰ میلیمتر و عمق ترانشه تا ۳/۲۵ متر.	مترطول	۲۳۰،۰۰۰		

omoorepeyman.ir

فصل دوم. عملیات لوله‌گذاری با لوله‌های بتنی فاضلابی

مقدمه

۱. مفاد درج شده در ردیفهای ۰۲۰۱۰۱ تا ۰۲۰۱۱۵، شرح مختصری از عملیات لوله‌گذاری در ترانشه با لوله‌های بتنی فاضلابی با هر نوع اتصالی است، و عملیات تفصیلی این ردیفها، به شرح زیر است:

۱-۱. تمیز کردن و آماده کردن مسیر لوله‌گذاری و انجام کارهای نقشه‌برداری لازم.

۱-۲. بارگیری و حمل لوله‌ها و اتصالیها، از محل تحویل از کارفرما، بسته به مورد، تا پای‌کار و باراندازی و ریسه کردن در کنار ترانشه، و یا تا محل‌های انباشت فرعی و باراندازی درآنجا، همراه با بارگیری مجدد و حمل لوله‌ها و اتصالیها تا پای کار و باراندازی و ریسه کردن در کنار ترانشه.

۱-۳. حفر ترانشه با هر نوع وسیله مکانیکی تا عمق موردنظر، و ریختن خاک حاصله در کنار ترانشه.

۱-۴. شیب‌بندی و تسطیح کف ترانشه، ریختن و پخش خاک‌سرندی، آب‌پاشی، کوبیدن، تلمبه‌زنی و تخلیه‌آبهای سطحی داخل‌ترانشه (در صورت لزوم).

۱-۵. حفاظت کامل داخل لوله از ورود هرگونه مواد خارجی، قراردادن لوله‌ها و اتصالیها درون ترانشه و نصب آنها با رعایت شیب لازم.

۱-۶. خاکریزی اطراف و روی لوله‌های درون ترانشه، با خاک سرندی.

۱-۷. آزمایش آب‌بندی خط لوله، طبق مشخصات فنی و شامل پرکردن و تخلیه، به طوری که پس از تخلیه، خط لوله عاری از هرگونه رسوب و مواد زاید باشد.

۱-۸. پخش و کوبیدن خاک سرندی، با وسایل دستی تا تراکم مورد لزوم طبق مشخصات فنی، پرکردن لایه به لایه ترانشه تا سطح زمین، و آب‌پاشی و کوبیدن آن با تراکم حداقل ۸۵ درصد پروکتور استاندارد با خاک حاصل از خاکبرداری (خاکریز نهایی) و سایر عملیات تکمیلی لازم.

۲. چنانچه برای آزمایش آب‌بندی لوله‌های بتنی به قطر ۷۰۰ میلیمتر و بالا تر، از روش آزمایش محل‌های اتصال (Joint Test)، استفاده شود، ۴ درصد به ازای هر متر طول لوله، از بهای واحد ردیف‌های این فصل کسر می‌شود.

۳. چنانچه لوله‌گذاری در عمقهای بیشتر از عمق تعیین شده در ردیفهای این فصل انجام شود، ۲۲ درصد به ازای هر یک متر عمق بیشتر، به بهای واحد ردیفهای این فصل، برحسب مورد، اضافه می‌شود. به عنوان مثال، اگر عمق یک متر بیشتر باشد ۲۲ درصد، اگر عمق دومتر بیشتر باشد ۲۲×۲=۴۴ درصد و به همین ترتیب برای عمقهای بیشتر. کسر متر به تناسب محاسبه می‌شود.

۴. درصد تقریبی هزینه انجام هریک از مراحل کار لوله‌گذاری با لوله‌های بتنی فاضلابی به شرح بند۱، نسبت به کل عملیات، درجدول ۲ درج شده‌است، که برای پرداخت صورت وضعیتهای موقت مورد استفاده قرار می‌گیرد.

omoorepeyman.ir

جدول ۲. درصد پرداخت مراحل مختلف عملیات لوله‌گذاری، برای لوله‌های بتنی فاضلابی باقطرهای مختلف.

شماره ردیف	قطر لوله (میلیمتر)	۱۴۰۰-۲۰۰۰	۷۰۰-۱۲۰۰	۳۰۰-۶۰۰	۲۰۰-۲۵۰
	شرح عملیات	درصد قابل پرداخت			
۱	تمیز کردن مسیر لوله‌گذاری و انجام کارهای نقشه‌برداری لازم	۵/۵	۵	۶	۸
۲	بارگیری و حمل لوله‌ها و اتصالیها، از محل تحویل‌از کارفرما و باراندازی، طبق بند ۱-۲ مقدمه	۲۸	۲۴	۲۲	۲۰/۵
۳	حفر ترانشه	۱۱/۵	۱۱	۱۶	۱۸
۴	تسطیح و آماده کردن کف ترانشه	۳/۵	۳/۵	۴	۵
۵	قراردادن لوله‌ها و اتصالیها درون ترانشه و نصب آنها	۲۲/۵	۳۱	۲۵	۱۷
۶	خاکریزی اطراف و روی لوله درون ترانشه، با خاک سرندی	۵/۵	۴/۵	۵/۵	۷
۷	آزمایش آب بندی خط لوله	۱۰	۹	۷	۵/۵
۸	پخش و کوبیدن خاک سرندی، خاکریز نهایی و عملیات تکمیلی	۱۳/۵	۱۲	۱۴/۵	۱۹
	جمع	۱۰۰	۱۰۰	۱۰۰	۱۰۰

omoorepeyman.ir

شماره	شرح	واحد	بهای‌واحد(ریال)	مقدار	بهای کل(ریال)
۰۲۰۱۰۱	لوله گذاری با لوله بتنی فاضلابی به قطر۲۰۰ میلیمتر و عمق ترانشه تا ۲ متر.	مترطول	۵۱،۸۰۰		
۰۲۰۱۰۲	لوله گذاری با لوله بتنی فاضلابی به قطر۲۵۰ میلیمتر و عمق ترانشه تا ۲ متر.	مترطول	۶۲،۸۰۰		
۰۲۰۱۰۳	لوله گذاری با لوله بتنی فاضلابی به قطر۳۰۰ میلیمتر و عمق ترانشه تا ۲/۲۵ متر.	مترطول	۹۴،۳۰۰		
۰۲۰۱۰۴	لوله گذاری با لوله بتنی فاضلابی به قطر۴۰۰ میلیمتر و عمق ترانشه تا ۲/۵ متر.	مترطول	۱۲۵،۵۰۰		
۰۲۰۱۰۵	لوله گذاری با لوله بتنی فاضلابی به قطر۵۰۰ میلیمتر و عمق ترانشه تا ۲/۷۵ متر.	مترطول	۱۶۵،۰۰۰		
۰۲۰۱۰۶	لوله گذاری با لوله بتنی فاضلابی به قطر۶۰۰ میلیمتر و عمق ترانشه تا ۲/۷۵ متر.	مترطول	۱۶۷،۵۰۰		
۰۲۰۱۰۷	لوله گذاری با لوله بتنی فاضلابی به قطر۷۰۰ میلیمتر و عمق ترانشه تا ۳ متر.	مترطول	۱۹۸،۵۰۰		
۰۲۰۱۰۸	لوله گذاری با لوله بتنی فاضلابی به قطر۸۰۰ میلیمتر و عمق ترانشه تا ۳ متر.	مترطول	۲۶۲،۰۰۰		
۰۲۰۱۰۹	لوله گذاری با لوله بتنی فاضلابی به قطر۹۰۰ میلیمتر و عمق ترانشه تا ۳/۲۵ متر.	مترطول	۲۹۶،۵۰۰		
۰۲۰۱۱۰	لوله گذاری با لوله بتنی فاضلابی به قطر۱۰۰۰ میلیمتر و عمق ترانشه تا ۳/۲۵ متر.	مترطول	۳۱۲،۰۰۰		
۰۲۰۱۱۱	لوله گذاری با لوله بتنی فاضلابی به قطر۱۲۰۰ میلیمتر و عمق ترانشه تا ۳/۵ متر.	مترطول	۳۸۲،۰۰۰		
۰۲۰۱۱۲	لوله گذاری با لوله بتنی فاضلابی به قطر۱۴۰۰ میلیمتر و عمق ترانشه تا ۳/۷۵ متر.	مترطول	۴۸۸،۵۰۰		
۰۲۰۱۱۳	لوله گذاری با لوله بتنی فاضلابی به قطر۱۶۰۰ میلیمتر و عمق ترانشه تا ۴ متر.	مترطول	۵۷۹،۵۰۰		
۰۲۰۱۱۴	لوله گذاری با لوله بتنی فاضلابی به قطر۱۸۰۰ میلیمتر و عمق ترانشه تا ۴/۲۵ متر.	مترطول	۷۷۷،۵۰۰		
۰۲۰۱۱۵	لوله گذاری با لوله بتنی فاضلابی به قطر۲۰۰۰ میلیمتر و عمق ترانشه تا ۴/۵ متر.	مترطول	۱،۲۸۷،۰۰۰		

omoorepeyman.ir

فصل سوم. عملیات لوله‌گذاری با لوله‌های پی وی سی فاضلابی

مقدمه

۱. مفاد درج شده در ردیفهای ۰۳۰۱۰۱ تا ۰۳۰۱۰۱۱، شرح مختصری از عملیات لوله‌گذاری در ترانشه با لوله‌های پی وی سی فاضلابی است، و عملیات تفصیلی این ردیفها، به شرح زیر است:

۱-۱. تمیز کردن و آماده کردن مسیر لوله‌گذاری و انجام کارهای نقشه‌برداری لازم.

۱-۲. بارگیری و حمل لوله‌ها، از محل تحویل از کارفرما، بسته به مورد، تا پای کار و باراندازی و ریسه‌کردن در کنار ترانشه، ویا تا محل‌های انباشت فرعی و باراندازی درآنجا، همراه با بارگیری مجدد و حمل لوله‌ها تا پای کار و باراندازی و ریسه کردن در کنار ترانشه.

۱-۳. حفر ترانشه با هر نوع وسیله مکانیکی تا عمق موردنظر، و ریختن خاک حاصله در کنار ترانشه.

۱-۴. شیب‌بندی و تسطیح کف ترانشه، ریختن و پخش خاک‌سرندی، آب‌پاشی، کوبیدن، تلمبه‌زنی و تخلیه آبهای سطحی داخل ترانشه (در صورت لزوم).

۱-۵. حفاظت کامل داخل لوله از ورود هرگونه مواد خارجی، برش و آماده سازی سرلوله (در صورت لزوم)، قراردادن لوله‌ها درون ترانشه و نصب آنها با رعایت شیب لازم.

۱-۶. خاکریزی اطراف و روی لوله‌های درون ترانشه، با خاک سرندی.

۱-۷. آزمایش آب‌بندی خط لوله، طبق مشخصات فنی و شامل پرکردن و تخلیه، به طوری که پس از تخلیه، خط لوله عاری از هرگونه رسوب و مواد زاید باشد.

۱-۸. پخش و کوبیدن خاک سرندی، با وسایل دستی تا تراکم مورد لزوم طبق مشخصات فنی، پرکردن لایه به لایه ترانشه تا سطح زمین، و آب‌پاشی و کوبیدن آن با تراکم حداقل ۸۵ درصد پروکتور استاندارد با خاک حاصل از خاکبرداری (خاکریز نهایی) و سایر عملیات تکمیلی لازم.

۲. چنانچه لوله‌گذاری درعمق‌های بیشتر از عمق تعیین شده در ردیفهای این فصل انجام شود، ۴۲ درصد به ازای هریک متر عمق بیشتر، به بهای واحد ردیفهای این فصل، برحسب مورد، اضافه می‌شود. به عنوان مثال، اگر عمق یک متر بیشتر باشد ۴۲ درصد، اگر عمق دومتر بیشتر باشد ۴۲×۲=۸۴ درصد و به همین ترتیب برای عمقهای بیشتر. کسر متر به تناسب محاسبه می‌شود.

۳. درصد تقریبی هزینه انجام هریک از مراحل کار لوله‌گذاری با لوله‌های پی وی سی فاضلابی به شرح بند۱، نسبت به کل عملیات، در جدول ۳ درج شده است، که برای پرداخت صورت وضعیتهای موقت مورد استفاده قرار می‌گیرد.

omoorepeyman.ir

جدول ۳. درصد پرداخت مراحل مختلف عملیات لوله‌گذاری، برای لوله‌های پی وی سی فاضلابی باقطرهای مختلف.

شماره ردیف	قطر لوله (میلیمتر)	۳۱۵-۶۳۰	۲۰۰-۲۸۰
	شرح عملیات	**درصد قابل پرداخت**	
۱	تمیز کردن مسیر لوله‌گذاری و انجام کارهای نقشه‌برداری لازم	۸/۵	۸/۵
۲	بارگیری و حمل لوله‌ها و اتصالیها، از محل تحویل‌از کارفرما و باراندازی، طبق بند ۱-۲ مقدمه	۷/۵	۵
۳	حفر ترانشه	۳۳/۵	۳۸/۵
۴	تسطیح و آماده کردن کف ترانشه	۶	۶
۵	قراردادن لوله‌ها و اتصالیها درون ترانشه و نصب آنها	۱۴/۵	۸/۵
۶	خاکریزی اطراف و روی لوله درون ترانشه، با خاک سرندی	۸	۸
۷	آزمایش آب بندی خط لوله	۴	۴
۸	پخش و کوبیدن خاک سرندی، خاکریز نهایی و عملیات تکمیلی	۱۸	۲۱/۵
	جمع	۱۰۰	۱۰۰

omoorepeyman.ir

شماره	شرح	واحد	بهای‌واحد(ریال)	مقدار	بهای کل(ریال)
۰۳۰۱۰۱	لوله گذاری با لوله پی وی سی فاضلابی به قطر۲۰۰ میلیمتر و عمق ترانشه تا ۲ متر.	مترطول	۲۴،۹۰۰		
۰۳۰۱۰۲	لوله گذاری با لوله پی وی سی فاضلابی به قطر ۲۲۵ میلیمتر و عمق ترانشه تا ۲ متر.	مترطول	۲۶،۳۰۰		
۰۳۰۱۰۳	لوله گذاری با لوله پی وی سی فاضلابی به قطر۲۵۰ میلیمتر و عمق ترانشه تا ۲ متر.	مترطول	۲۷،۷۰۰		
۰۳۰۱۰۴	لوله گذاری با لوله پی وی سی فاضلابی به قطر۲۸۰ میلیمتر و عمق ترانشه تا ۲ متر.	مترطول	۲۹،۳۰۰		
۰۳۰۱۰۵	لوله گذاری با لوله پی وی سی فاضلابی به قطر ۳۱۵ میلیمتر و عمق ترانشه تا ۲/۲۵ متر.	مترطول	۳۳،۴۰۰		
۰۳۰۱۰۶	لوله گذاری با لوله پی وی سی فاضلابی به قطر ۳۵۰ یا ۳۵۵ میلیمتر و عمق ترانشه تا ۲/۲۵ متر.	مترطول	۳۶،۵۰۰		
۰۳۰۱۰۷	لوله گذاری با لوله پی وی سی فاضلابی به قطر۴۰۰ میلیمتر و عمق ترانشه تا ۲/۵ متر.	مترطول	۴۰،۲۰۰		
۰۳۰۱۰۸	لوله گذاری با لوله پی وی سی فاضلابی به قطر۴۵۰ میلیمتر و عمق ترانشه تا ۲/۵ متر.	مترطول	۴۴،۹۰۰		
۰۳۰۱۰۹	لوله گذاری با لوله پی وی سی فاضلابی به قطر۵۰۰ میلیمتر و عمق ترانشه تا ۲/۵ متر.	مترطول	۵۰،۲۰۰		
۰۳۰۱۱۰	لوله گذاری با لوله پی وی سی فاضلابی به قطر۵۶۰ میلیمتر و عمق ترانشه تا ۲/۷۵ متر.	مترطول	۵۷،۰۰۰		
۰۳۰۱۱۱	لوله گذاری با لوله پی وی سی فاضلابی به قطر۶۳۰ میلیمتر و عمق ترانشه تا ۲/۷۵ متر.	مترطول	۶۵،۸۰۰		

omoorepeyman.ir

فصل چهارم. عملیات لوله‌گذاری با لوله‌های پلی اتیلن فاضلابی

مقدمه

۱. مفاد درج شده در ردیفهای ۰۴۰۱۰۱ تا ۰۴۰۱۱۶، شرح مختصری از عملیات لوله‌گذاری در ترانشه با لوله‌های پلی اتیلن فاضلابی، با اتصال جوشی یا کوپلینگی (اعم از ساده یا سه راهی) است، و عملیات تفصیلی این ردیفها، به شرح زیر است:

۱-۱. تمیز کردن و آماده کردن مسیر لوله‌گذاری و انجام کارهای نقشه‌برداری لازم.

۱-۲. بارگیری و حمل لوله‌ها (و کوپلینگ و واشر در صورت لزوم)، از محل تحویل از کارفرما، بسته به مورد، تا پای کار و باراندازی و ریسه کردن در کنار ترانشه، و یا تا محل‌های انباشت فرعی و باراندازی درآنجا، همراه با بارگیری مجدد و حمل لوله‌ها تا پای کار و باراندازی و ریسه کردن در کنار ترانشه.

۱-۳. حفر ترانشه با هر نوع وسیله مکانیکی تا عمق موردنظر، و ریختن خاک حاصله در کنار ترانشه.

۱-۴. شیب‌بندی و تسطیح کف ترانشه، ریختن و پخش خاک‌سرندی، آب‌پاشی، کوبیدن، تلمبه‌زنی و تخلیه آبهای سطحی داخل ترانشه (در صورت لزوم).

۱-۵. حفاظت کامل داخل لوله از ورود هرگونه مواد خارجی، برش و آماده سازی سر لوله (درصورت لزوم)، تنظیم سرلوله‌ها و انجام عملیات اتصال که برحسب مورد لازم است خارج از ترانشه انجام شود به طور کامل.

۱-۶. قراردادن لوله‌ها درون ترانشه، تنظیم سرلوله‌ها و انجام عملیات اتصال که برحسب مورد لازم است درون ترانشه انجام شود همراه با کلیه عملیات مرتبط با حفاری اضافی مربوط، و نصب لوله‌ها با رعایت شیب لازم.

۱-۷. خاکریزی اطراف و روی لوله‌های درون ترانشه، با خاک سرندی.

۱-۸. آزمایش آب‌بندی خط لوله، طبق مشخصات فنی و شامل پرکردن و تخلیه، به طوری که پس از تخلیه، خط لوله عاری از هرگونه رسوب و مواد زاید باشد.

۱-۹. پخش و کوبیدن خاک سرندی، با وسایل دستی تا تراکم مورد لزوم طبق مشخصات فنی، پرکردن لایه به لایه ترانشه تا سطح زمین، و آب‌پاشی و کوبیدن آن با تراکم حداقل ۸۵ درصد پروکتور استاندارد با خاک حاصل از خاکبرداری (خاکریز نهایی) و سایر عملیات تکمیلی لازم.

خاکبرداری (خاکریز نهایی) و سایر عملیات تکمیلی لازم.

۲. تامین مواد اضافی برای جوشکاری، درصورت لزوم، به عهده کارفرما است و بارگیری، حمل، باراندازی و جابجایی این مواد باید توسط پیمانکار انجام گیرد.

۳. چنانچه لوله‌گذاری در عمقهای بیشتر از عمق تعیین شده در ردیفهای این فصل انجام شود، ۳۵درصد به ازای هریک متر عمق بیشتر، به بهای واحد ردیفهای این فصل، برحسب مورد، اضافه می‌شود. به عنوان مثال، اگر عمق یک متر بیشتر باشد ۳۵درصد، اگر عمق دومتر بیشتر باشد ۳۵×۲=۷۰ درصد و به همین ترتیب برای عمقهای بیشتر. کسر متر به تناسب محاسبه می‌شود.

۴. درصد تقریبی هزینه انجام هریک از مراحل کار لوله‌گذاری بالوله‌های پلی اتیلن فاضلابی، به شرح بند ۱، نسبت به کل عملیات، در جدول ۴ درج شده است، که برای پرداخت صورت‌وضعیتهای موقت مورد استفاده قرار می‌گیرد.

omoorepeyman.ir

جدول ۴. درصد پرداخت مراحل مختلف عملیات لوله‌گذاری، برای لوله‌های پلی‌اتیلن فاضلابی باقطرهای مختلف.

شماره ردیف	قطر لوله (میلیمتر)	۷۱۰-۱۲۰۰	۳۱۵-۶۳۰	۲۰۰-۲۸۰
	شرح عملیات	درصد قابل پرداخت		
۱	تمیز کردن مسیر لوله‌گذاری و انجام کارهای نقشه‌برداری لازم	۷	۷	۷
۲	بارگیری و حمل لوله‌ها و اتصالیها، از محل تحویل‌از کارفرما و باراندازی، طبق بند ۱-۲ مقدمه	۲۰/۵	۱۷	۱۳/۵
۳	حفر ترانشه	۲۲/۵	۲۷	۳۲
۴	تسطیح و آماده کردن کف ترانشه	۵	۵	۵
۵	قراردادن لوله‌ها و اتصالیها درون ترانشه و نصب آنها	۱۷	۱۶	۱۴/۵
۶	خاکریزی اطراف و روی لوله درون ترانشه، با خاک سرندی	۶/۵	۶/۵	۷
۷	آزمایش آب بندی خط لوله	۵	۴	۳
۸	پخش و کوبیدن خاک سرندی، خاکریز نهایی و عملیات تکمیلی	۱۶/۵	۱۷/۵	۱۸
	جمع	۱۰۰	۱۰۰	۱۰۰

omoorepeyman.ir

شماره	شرح	واحد	بهای‌واحد(ریال)	مقدار	بهای کل(ریال)
۰۴۰۱۰۱	لوله گذاری با لوله پلی اتیلن فاضلابی به قطر۲۰۰ میلیمتر و عمق ترانشه تا ۲ متر.	مترطول	۲۹،۶۰۰		
۰۴۰۱۰۲	لوله گذاری با لوله پلی اتیلن فاضلابی به قطر ۲۲۵ میلیمتر و عمق ترانشه تا ۲ متر.	مترطول	۳۱،۰۰۰		
۰۴۰۱۰۳	لوله گذاری با لوله پلی اتیلن فاضلابی به قطر۲۵۰ میلیمتر و عمق ترانشه تا ۲ متر.	مترطول	۳۲،۳۰۰		
۰۴۰۱۰۴	لوله گذاری با لوله پلی اتیلن فاضلابی به قطر۲۸۰ میلیمتر و عمق ترانشه تا ۲ متر.	مترطول	۳۴،۲۰۰		
۰۴۰۱۰۵	لوله گذاری با لوله پلی اتیلن فاضلابی به قطر ۳۱۵ میلیمتر و عمق ترانشه تا ۲/۲۵ متر.	مترطول	۳۷،۳۰۰		
۰۴۰۱۰۶	لوله گذاری با لوله پلی اتیلن فاضلابی به قطر ۳۵۰ یا ۳۵۵ میلیمتر و عمق ترانشه تا ۲/۲۵ متر.	مترطول	۴۰،۷۰۰		
۰۴۰۱۰۷	لوله گذاری با لوله پلی اتیلن فاضلابی به قطر۴۰۰ میلیمتر و عمق ترانشه تا ۲/۵ متر.	مترطول	۵۱،۰۰۰		
۰۴۰۱۰۸	لوله گذاری با لوله پلی اتیلن فاضلابی به قطر۴۵۰ میلیمتر و عمق ترانشه تا ۲/۵ متر.	مترطول	۵۶،۴۰۰		
۰۴۰۱۰۹	لوله گذاری با لوله پلی اتیلن فاضلابی به قطر۵۰۰ میلیمتر و عمق ترانشه تا ۲/۵ متر.	مترطول	۶۰،۵۰۰		
۰۴۰۱۱۰	لوله گذاری با لوله پلی اتیلن فاضلابی به قطر۵۶۰ میلیمتر و عمق ترانشه تا ۲/۷۵ متر.	مترطول	۶۸،۵۰۰		
۰۴۰۱۱۱	لوله گذاری با لوله پلی اتیلن فاضلابی به قطر۶۳۰ میلیمتر و عمق ترانشه تا ۲/۷۵ متر.	مترطول	۷۸،۷۰۰		
۰۴۰۱۱۲	لوله گذاری با لوله پلی اتیلن فاضلابی به قطر۷۱۰ میلیمتر و عمق ترانشه تا ۲/۷۵ متر.	مترطول	۹۷،۷۰۰		
۰۴۰۱۱۳	لوله گذاری با لوله پلی اتیلن فاضلابی به قطر۸۰۰ میلیمتر و عمق ترانشه تا ۳ متر.	مترطول	۱۱۲،۵۰۰		
۰۴۰۱۱۴	لوله گذاری با لوله پلی اتیلن فاضلابی به قطر۹۰۰ میلیمتر و عمق ترانشه تا ۳ متر.	مترطول	۱۳۲،۰۰۰		
۰۴۰۱۱۵	لوله گذاری با لوله پلی اتیلن فاضلابی به قطر۱۰۰۰ میلیمتر و عمق ترانشه تا ۳ متر.	مترطول	۱۵۲،۰۰۰		
۰۴۰۱۱۶	لوله گذاری با لوله پلی اتیلن فاضلابی به قطر۱۲۰۰ میلیمتر و عمق ترانشه تا ۳/۲۵ متر.	مترطول	۱۹۶،۵۰۰		

امور پیمان
amoorepeyman.ir

شماره	شرح	واحد	بهای‌واحد(ریال)	مقدار	بهای کل(ریال)
۰۴۰۲۰۱	نصب علم انشعاب با لوله پلی اتیلن فاضلابی و بستن سر لوله.	مترطول	۹،۰۷۰		

omoorepeyman.ir

فصل پنجم. عملیات لوله‌گذاری در نقب

مقدمه

۱. مفاد درج شده در ردیفهای ۰۵۰۱۰۱ تا ۰۵۰۱۱۳، شرح مختصری از عملیات لوله‌گذاری در نقب با لوله‌های بتنی فاضلابی (باهرنوع‌اتصالی) است، و عملیات تفصیلی این ردیفها، به شرح زیر است:

۱ـ۱. آماده کردن مسیر و انجام کارهای نقشه‌برداری لازم در مراحل مختلف کار.

۱ـ۲. بارگیری و حمل لوله‌ها و اتصالیها، از محل تحویل از کارفرما، بسته به مورد، تا پای کار و باراندازی و چیدن به نحو مناسب، و یا تا محل‌های انباشت فرعی و باراندازی درآنجا، همراه با بارگیری مجدد و حمل لوله‌ها و اتصالیها تا پای کار و باراندازی و چیدن به نحو مناسب.

۱ـ۳. شیب‌بندی کف نقب، تسطیح با خاک سرندی ضمن رعایت شیب لازم، آب‌پاشی، کوبیدن، تلمبه‌زنی و تخلیه آبهای سطحی داخل نقب (در صورت لزوم).

۱ـ۴. حفاظت کامل داخل لوله از ورود هرگونه مواد خارجی، انتقال لوله‌ها و اتصالیهابه داخل نقب و به محل نصب، و نصب آنها بارعایت شیب لازم.

۱ـ۵. خاکریزی اطراف لوله‌های درون نقب تا ارتفاع مورد نظر، با خاک سرندی، پخش و کوبیدن خاک سرندی با وسایل دستی تا تراکم مورد لزوم طبق مشخصات فنی.

۲. چنانچه لوله‌گذاری در عمقهای بیشتر از عمق تعیین شده در ردیفهای بند ۱ انجام شود، ۱۰ درصد به ازای هریک متر عمق بیشتر، به بهای واحد ردیفهای این بند، برحسب مورد، اضافه می‌شود. به عنوان مثال، اگر عمق یک متر بیشتر باشد ۱۰ درصد، اگر عمق دو متر بیشتر باشد ۱۰×۲=۲۰ درصد و به همین ترتیب برای عمق‌های بیشتر. کسر متر به تناسب محاسبه می‌شود.

۳. مفاد درج شده در ردیفهای ۰۵۰۲۰۱ تا ۰۵۰۲۰۸، شرح مختصری از عملیات لوله‌گذاری در نقب با لوله‌های پلی اتیلن فاضلابی است، و عملیات تفصیلی این ردیفها، به شرح زیر است:

۳ـ۱. آماده کردن مسیر و انجام کارهای نقشه‌برداری لازم در مراحل مختلف کار.

۳ـ۲. بارگیری و حمل لوله‌ها، از محل تحویل از کارفرما، بسته به مورد، تا پای کار و باراندازی و چیدن به نحو مناسب، و یا تا محل‌های انباشت فرعی و باراندازی درآنجا، همراه با بارگیری مجدد و حمل لوله‌ها تا پای کار و باراندازی و چیدن به نحو مناسب.

۳ـ۳. شیب‌بندی کف نقب، تسطیح با خاک سرندی ضمن رعایت شیب لازم، آب‌پاشی، کوبیدن، تلمبه‌زنی و تخلیه آبهای سطحی داخل نقب (در صورت لزوم).

۳ـ۴. حفاظت کامل داخل لوله از ورود هرگونه مواد خارجی، برش و آماده‌سازی سر لوله (درصورت لزوم)، تنظیم سرلوله‌ها و انجام عملیات جوشکاری به طور کامل، انتقال لوله‌ها به داخل نقب و به محل نصب، و نصب آنها بارعایت شیب لازم.

۳ـ۵. مهار لوله‌ها در فواصل لازم، برای نگهداری داخل لوله در یک خط، خاکریزی اطراف لوله‌های درون نقب تا ارتفاع مورد نظر، با خاک سرندی، پخش و کوبیدن خاک سرندی با وسایل دستی تا تراکم مورد لزوم طبق مشخصات فنی.

۴. چنانچه لوله‌گذاری در عمقهای بیشتر از عمق تعیین شده در ردیفهای بند ۳ انجام شود ۵درصد به ازای هریک متر عمق بیشتر، به بهای واحد ردیفهای این بند، برحسب مورد، اضافه می‌شود. به عنوان مثال، اگر عمق یک متر بیشتر باشد ۵ درصد، اگر عمق دومتر بیشتر باشد ۵×۲=۱۰ درصد و به همین ترتیب برای عمقهای بیشتر. کسر متر به تناسب محاسبه می‌شود.

omoorepeyman.ir

۵. منظور از عمق کف نقب در ردیفهای این فصل، اختلاف ارتفاع بین رقوم کف نقب و متوسط رقوم سطح زمین طبیعی بالای آن است. منظور از عرض و ارتفاع نقب، به ترتیب عرض کف نقب و اختلاف ارتفاع بین رقوم کف و سقف نقب است که در نقشه نمونه ۳۷۱۰۲ و نقشه‌های اجرایی، مشخص شده است.

۶. منظور از پمپاژ آبهای سطحی داخل نقب، تخلیه و دفع آبهایی است که احتمال دارد از طریق بارندگی یا جویها و نهرهای مجاور (به استثنای آبهای زیرزمینی)، وارد نقب شود.

۷. دربهای واحد ردیفهای این فصل، طبق نقشه نمونه ۳۷۱۰۲، هزینه خاکریزی زیر و اطراف لوله باخاک سرندی از خاک حاصل از حفر نقب منظور شده است. چنانچه طبق مشخصات فنی و یا به دستور مهندس مشاور، ضرورت داشته باشد که به جای خاک سرندی از مصالح مناسب دیگری استفاده شود، اضافه بهای تهیه و حمل این مصالح، طبق ردیفهای مربوط، از فصل عملیات خاکی و مرمت نوار حفاری و یا فصل کارهای بتنی و قالب‌بندی (که دراین ردیفها هزینه‌های مربوط به خاک سرندی کسر شده‌است)، محاسبه می‌شود.

۸. در صورت لزوم استفاده از قطعات مهاری پیش ساخته بتنی، طبق مشخصات فنی و یا به دستور مهندس مشاور، برای جلوگیری از شناور شدن لوله در نقب درهنگام بتنی‌ریزی، هزینه تهیه مصالح و ساخت و حمل و نصب این قطعات به‌صورت ستاره‌دار برآورد می‌شود.

omoorepeyman.ir

شماره	شرح	واحد	بهای‌واحد(ریال)	مقدار	بهای کل(ریال)
۰۵۰۱۰۱	لوله گذاری با لوله بتنی فاضلابی به قطر۲۰۰ میلیمتر و عمق کف نقب تا ۳ متر.	مترطول	۳۵،۵۰۰		
۰۵۰۱۰۲	لوله گذاری با لوله بتنی فاضلابی به قطر۲۵۰ میلیمتر و عمق کف نقب تا ۳/۲۵ متر.	مترطول	۴۳،۰۰۰		
۰۵۰۱۰۳	لوله گذاری با لوله بتنی فاضلابی به قطر۳۰۰ میلیمتر و عمق کف نقب تا ۳/۲۵ متر.	مترطول	۵۵،۶۰۰		
۰۵۰۱۰۴	لوله گذاری با لوله بتنی فاضلابی به قطر۴۰۰ میلیمتر و عمق کف نقب تا ۳/۲۵ متر.	مترطول	۸۳،۰۰۰		
۰۵۰۱۰۵	لوله گذاری با لوله بتنی فاضلابی به قطر۵۰۰ میلیمتر و عمق کف نقب تا ۳/۵ متر.	مترطول	۱۰۷،۰۰۰		
۰۵۰۱۰۶	لوله گذاری با لوله بتنی فاضلابی به قطر۶۰۰ میلیمتر و عمق کف نقب تا ۳/۷۵ متر.	مترطول	۱۱۸،۰۰۰		
۰۵۰۱۰۷	لوله گذاری با لوله بتنی فاضلابی به قطر۷۰۰ میلیمتر و عمق کف نقب تا ۳/۷۵ متر.	مترطول	۱۳۷،۰۰۰		
۰۵۰۱۰۸	لوله گذاری با لوله بتنی فاضلابی به قطر۸۰۰ میلیمتر و عمق کف نقب تا ۴ متر.	مترطول	۱۶۹،۵۰۰		
۰۵۰۱۰۹	لوله گذاری با لوله بتنی فاضلابی به قطر۹۰۰ میلیمتر و عمق کف نقب تا ۴ متر.	مترطول	۱۹۷،۵۰۰		
۰۵۰۱۱۰	لوله گذاری با لوله بتنی فاضلابی به قطر۱۰۰۰ میلیمتر و عمق کف نقب تا ۴/۲۵ متر.	مترطول	۲۶۰،۵۰۰		
۰۵۰۱۱۱	لوله گذاری با لوله بتنی فاضلابی به قطر۱۲۰۰ میلیمتر و عمق کف نقب تا ۴/۵ متر.	مترطول	۳۳۷،۵۰۰		
۰۵۰۱۱۲	لوله گذاری با لوله بتنی فاضلابی به قطر۱۴۰۰ میلیمتر و عمق کف نقب تا ۴/۷۵ متر.	مترطول	۴۱۰،۵۰۰		
۰۵۰۱۱۳	لوله گذاری با لوله بتنی فاضلابی به قطر۱۶۰۰ میلیمتر و عمق کف نقب تا ۵ متر.	مترطول	۴۲۹،۰۰۰		
۰۵۰۲۰۱	لوله گذاری با لوله پلی اتیلن فاضلابی به قطر۲۰۰ میلیمتر و عمق کف نقب تا ۳ متر.	مترطول	۲۵،۵۰۰		
۰۵۰۲۰۲	لوله گذاری با لوله پلی اتیلن فاضلابی به قطر ۲۲۵ میلیمتر و عمق کف نقب تا ۳ متر.	مترطول	۲۶،۴۰۰		
۰۵۰۲۰۳	لوله گذاری با لوله پلی اتیلن فاضلابی به قطر۲۵۰ میلیمتر و عمق کف نقب تا ۳ متر.	مترطول	۲۷،۴۰۰		

امور بحران
omoorepeyman.ir

شماره	شرح	واحد	بهای‌واحد(ریال)	مقدار	بهای کل(ریال)
۰۵۰۲۰۴	لوله گذاری با لوله پلی اتیلن فاضلابی به قطر۲۸۰ میلیمتر و عمق کف نقب تا ۳/۲۵ متر.	مترطول	۲۸،۵۰۰		
۰۵۰۲۰۵	لوله گذاری با لوله پلی اتیلن فاضلابی به قطر ۳۱۵ میلیمتر و عمق کف نقب تا ۳/۲۵ متر.	مترطول	۳۰،۲۰۰		
۰۵۰۲۰۶	لوله گذاری با لوله پلی اتیلن فاضلابی به قطر ۳۵۰ یا ۳۵۵ میلیمتر و عمق کف نقب تا ۳/۲۵ متر.	مترطول	۳۲،۱۰۰		
۰۵۰۲۰۷	لوله گذاری با لوله پلی اتیلن فاضلابی به قطر ۴۰۰ میلیمتر و عمق کف نقب تا ۳/۲۵ متر.	مترطول	۳۴،۹۰۰		
۰۵۰۲۰۸	لوله گذاری با لوله پلی اتیلن فاضلابی به قطر ۵۰۰ میلیمتر و عمق کف نقب تا ۳/۵ متر.	مترطول	۳۹،۶۰۰		

omoorepeyman.ir

فصل ششم. عملیات لوله‌گذاری با لوله‌های فایبرگلاس (G.R.P) فاضلابی

مقدمه

۱. مفاد درج شده در ردیفهای ۰۶۰۱۰۱ تا ۰۶۰۱۱۶، شرح مختصری از عملیات لوله‌گذاری در ترانشه با لوله‌های فایبرگلاس (G.R.P) فاضلابی است، و عملیات تفصیلی این ردیفها، به شرح زیر است:

۱-۱. تمیز کردن و آماده کردن مسیر لوله‌گذاری و انجام کارهای نقشه‌برداری لازم.

۱-۲. بارگیری و حمل لوله‌ها و اتصالیها، از محل تحویل از کارفرما، بسته به مورد، تا پای کار و باراندازی و ریسه کردن در کنار ترانشه، و یا تا محل‌های انباشت فرعی و باراندازی درآنجا، همراه با بارگیری مجدد و حمل لوله‌ها تا پای کار و باراندازی و ریسه کردن در کنار ترانشه.

۱-۳. حفر ترانشه با هر نوع وسیله مکانیکی تا عمق موردنظر، و ریختن خاک حاصله در کنار ترانشه.

۱-۴. شیب‌بندی و تسطیح کف ترانشه، ریختن و پخش خاک‌سرندی، آب‌پاشی، کوبیدن، تلمبه‌زنی و تخلیه آبهای سطحی داخل ترانشه (در صورت لزوم).

۱-۵. حفاظت کامل داخل لوله از ورود هرگونه مواد خارجی، قراردادن لوله‌ها و اتصالیها درون ترانشه و نصب آنها با رعایت شیب لازم، همراه با عملیات تراش یا جوشکاری لازم در موارد برش سرلوله.

۱-۶. خاکریزی اطراف و روی لوله‌های درون ترانشه، با خاک سرندی.

۱-۷. آزمایش آب‌بندی خط لوله، طبق مشخصات فنی و شامل پرکردن و تخلیه، به طوری که پس از تخلیه، خط لوله عاری از هرگونه رسوب و مواد زاید باشد.

۱-۸. پخش و کوبیدن خاک سرندی، با وسایل دستی تا تراکم مورد لزوم طبق مشخصات فنی، پرکردن لایه به لایه ترانشه تا سطح زمین، و آب‌پاشی و کوبیدن آن با تراکم حداقل ۸۵ درصد پروکتور استاندارد با خاک حاصل از خاکبرداری (خاکریز نهایی) و سایر عملیات تکمیلی لازم.

۲. چنانچه برای آزمایش آب بندی لوله‌های فایبرگلاس (G.R.P) به قطر ۷۰۰ میلیمتر و بالاتر، از روش آزمایش محلهای اتصال (Joint Test)، استفاده شود ۹ درصد به ازای هر متر طول لوله، از بهای واحد ردیف‌های این فصل کسر می‌شود.

۳. چنانچه لوله‌گذاری در عمقهای بیشتر از عمق تعیین شده در ردیفهای این فصل انجام شود، ۳۷ درصد به ازای هریک متر عمق بیشتر، به بهای واحد ردیفهای این فصل، برحسب مورد، اضافه می‌شود. به عنوان مثال، اگر عمق یک متر بیشتر باشد ۳۷ درصد، اگر عمق دو متر بیشتر باشد ۳۷×۲=۷۴ درصد و به همین ترتیب برای عمقهای بیشتر. کسر متر به تناسب محاسبه می‌شود.

۴. درصد تقریبی هزینه انجام هریک از مراحل کار لوله‌گذاری بالوله‌های فایبرگلاس (G.R.P) فاضلابی، به شرح بند ۱، نسبت به کل عملیات، در جدول ۵ درج شده‌است، که برای پرداخت صورت‌وضعیتهای موقت مورد استفاده قرار می‌گیرد.

omoorepeyman.ir

جدول ۵. درصدپرداخت مراحل مختلف عملیات لوله‌گذاری، برای لوله‌های فایبرگلاس (G.R.P) فاضلابی با قطرهای مختلف

شماره ردیف	قطر لوله (میلیمتر)	۱۴۰۰-۲۰۰۰	۷۰۰-۱۲۰۰	۳۰۰-۶۰۰	۲۰۰-۲۵۰
	شرح عملیات	درصد قابل پرداخت			
۱	تمیز کردن مسیر لوله‌گذاری و انجام کارهای نقشه‌برداری لازم	۶	۶/۵	۶/۵	۶/۵
۲	بارگیری و حمل لوله‌ها و اتصالیها، از محل تحویل‌از کارفرما و باراندازی، طبق بند ۱-۲ مقدمه	۸	۶/۵	۴	۲/۵
۳	حفر ترانشه	۱۸	۲۴	۲۵	۲۶/۵
۴	تسطیح و آماده کردن کف ترانشه	۳	۳	۴	۴
۵	قراردادن لوله‌ها و اتصالیها درون ترانشه و نصب آنها	۲۲/۵	۲۰	۲۱	۱۸
۶	خاکریزی اطراف و روی لوله درون ترانشه، با خاک سرندی	۸	۸	۹	۱۱
۷	آزمایش آب بندی خط لوله	۱۳/۵	۱۰	۶/۵	۵/۵
۸	پخش و کوبیدن خاک سرندی، خاکریز نهایی و عملیات تکمیلی	۲۱	۲۲	۲۴	۲۶
	جمع	۱۰۰	۱۰۰	۱۰۰	۱۰۰

omoorepeyman.ir

شماره	شرح	واحد	بهای‌واحد(ریال)	مقدار	بهای کل(ریال)
۰۶۰۱۰۱	لوله گذاری با لوله فایبرگلاس (G.R.P) فاضلابی به قطر۲۰۰ میلیمتر و عمق ترانشه تا ۲ متر.	مترطول	۴۳،۱۰۰		
۰۶۰۱۰۲	لوله گذاری با لوله فایبرگلاس(G.R.P) فاضلابی به قطر۲۵۰ میلیمتر و عمق ترانشه تا ۲ متر.	مترطول	۵۰،۰۰۰		
۰۶۰۱۰۳	لوله گذاری با لوله فایبرگلاس(G.R.P) فاضلابی به قطر۳۰۰ میلیمتر و عمق ترانشه تا ۲/۲۵ متر.	مترطول	۵۷،۹۰۰		
۰۶۰۱۰۴	لوله گذاری با لوله فایبرگلاس(G.R.P) فاضلابی به قطر۳۵۰ میلیمتر و عمق ترانشه تا ۲/۲۵ متر.	مترطول	۵۹،۲۰۰		
۰۶۰۱۰۵	لوله گذاری با لوله فایبرگلاس(G.R.P) فاضلابی به قطر۴۰۰ میلیمتر و عمق ترانشه تا ۲/۵ متر.	مترطول	۶۷،۷۰۰		
۰۶۰۱۰۶	لوله گذاری با لوله فایبرگلاس(G.R.P) فاضلابی به قطر ۵۰۰ میلیمتر و عمق ترانشه تا ۲/۷۵ متر.	مترطول	۸۳،۰۰۰		
۰۶۰۱۰۷	لوله گذاری با لوله فایبرگلاس(G.R.P) فاضلابی به قطر ۶۰۰ میلیمتر و عمق ترانشه تا ۲/۷۵ متر.	مترطول	۸۱،۵۰۰		
۰۶۰۱۰۸	لوله گذاری با لوله فایبرگلاس(G.R.P) فاضلابی به قطر ۷۰۰ میلیمتر و عمق ترانشه تا ۳ متر.	مترطول	۱۰۸،۵۰۰		
۰۶۰۱۰۹	لوله گذاری با لوله فایبرگلاس(G.R.P) فاضلابی به قطر ۸۰۰ میلیمتر و عمق ترانشه تا ۳ متر.	مترطول	۱۳۲،۰۰۰		
۰۶۰۱۱۰	لوله گذاری با لوله فایبرگلاس(G.R.P) فاضلابی به قطر۹۰۰میلیمتر و عمق ترانشه تا ۳/۲۵ متر.	مترطول	۱۴۹،۵۰۰		
۰۶۰۱۱۱	لوله گذاری با لوله فایبرگلاس(G.R.P) فاضلابی به قطر۱۰۰۰ میلیمتر و عمق ترانشه تا ۳/۲۵ متر.	مترطول	۱۶۳،۰۰۰		
۰۶۰۱۱۲	لوله گذاری با لوله فایبرگلاس(G.R.P) فاضلابی به قطر۱۲۰۰میلیمتر و عمق ترانشه تا ۳/۵ متر.	مترطول	۱۹۵،۵۰۰		
۰۶۰۱۱۳	لوله گذاری با لوله فایبرگلاس(G.R.P) فاضلابی به قطر۱۴۰۰ میلیمتر و عمق ترانشه تا ۳/۷۵ متر.	مترطول	۲۴۶،۰۰۰		
۰۶۰۱۱۴	لوله گذاری با لوله فایبرگلاس(G.R.P) فاضلابی به قطر۱۶۰۰میلیمتر و عمق ترانشه تا ۴ متر.	مترطول	۲۹۶،۰۰۰		
۰۶۰۱۱۵	لوله گذاری با لوله فایبرگلاس(G.R.P) فاضلابی به قطر۱۸۰۰میلیمتر و عمق ترانشه تا ۴/۲۵ متر.	مترطول	۳۰۰،۰۰۰		
۰۶۰۱۱۶	لوله گذاری با لوله فایبرگلاس(G.R.P) فاضلابی به قطر۲۰۰۰میلیمتر و عمق ترانشه تا ۴/۵ متر.	مترطول	۳۹۳،۵۰۰		

omoorepeyman.ir

فصل هفتم. احداث آدم‌روها و شفت‌های بتنی

مقدمه

۱. بهای واحد احداث آدم‌روی بتنی در جا در ردیف ۰۷۰۱۰۱، شامل بهای انجام کارهای لازم به شرح زیر، به ازای هر متر مکعب بتن مصرفی از نوع C ۲۵ در آدم‌رو است:

۱-۱. انجام عملیات خاکی لازم، شامل حفر گود با هر نوع وسیله مکانیکی تا عمق مورد نظر، جابجایی خاک حاصله، تسطیح، آب پاشی و کوبیدن کف گود، تلمبه‌زنی و تخلیه آبهای سطحی داخل گود (درصورت لزوم).

۱-۲. تهیه و ریختن بتن از نوع C۱۰ (بتن کم‌مایه).

۱-۳. قالب بندی با هرنوع مصالح، و چوب بست یا داربست لازم همراه با تعبیه سوراخهای محل عبور لوله ها و غیره، به تعداد لازم و به هر قطر، جاسازی لوله‌ها در محل عبور از دیواره آدم‌رو، تهیه و اجرای بتن دور لوله‌های ورودی و خروجی.

۱-۴. تهیه و اجرای بتن از نوع C۲۵.

۱-۵. تهیه و اجرای بتن از نوع C۲۰ و ماهیچه و مجراسازی (و حفاظ سازی درصورت لزوم) کف آدم‌رو.

۱-۶. تهیه مصالح و ساخت و جابجایی و نصب دال بتنی پیش‌ساخته سقف، از بتن C۲۵.

۱-۷. تهیه مصالح و آجر چینی روی دال سقف برای نصب دریچه آدم‌رو، تهیه و اجرای بتن از نوع C ۱۲.

۱-۸. پرکردن لایه به لایه گود تا سطح زمین، و آب‌پاشی و کوبیدن آن با تراکم حداقل ۸۵ درصد پروکتور استاندارد با خاک حاصل از خاکبرداری (خاکریز نهایی).

۱-۹. تسطیح و پاک کردن محل، نظافت داخل آدم‌رو و سایر عملیات تکمیلی لازم.

۲. بهای واحد احداث آدم‌روی بتنی پیش‌ساخته در ردیف ۰۷۰۲۰۱، شامل بهای انجام کارهای لازم به شرح زیر، به ازای هر متر مکعب بتن مصرفی از نوع C۲۵ در آدم‌رو است:

۲-۱. انجام عملیات خاکی لازم، شامل حفر گود با هر نوع وسیله مکانیکی تا عمق مورد نظر، جابجایی خاک حاصله، تسطیح، آب پاشی و کوبیدن کف گود، تلمبه‌زنی و تخلیه آبهای سطحی داخل گود (درصورت لزوم).

۲-۲. تهیه و ریختن بتن از نوع C۱۰ (بتن کم‌مایه).

۲-۳. قالب بندی با هرنوع مصالح، و چوب بست یا داربست لازم همراه با تعبیه سوراخهای محل عبور لوله ها و غیره، به تعداد لازم و به هر قطر، و جاسازی لوله‌ها در محل عبور از دیواره آدم‌رو، تهیه و اجرای بتن از نوع C۱۲.

۲-۴. تهیه و اجرای بتن از نوع C۲۵.

۲-۵. تهیه و اجرای بتن از نوع C۲۰ و ماهیچه و مجرا سازی کف آدم‌رو.

۲-۶. تهیه مصالح و ساخت و جابجایی و نصب قطعات بتنی پیش ساخته (مانند رینگهای دیواره و یا رینگ تبدیلی فوقانی)، از بتن C۲۵.

۲-۷. تهیه مصالح و آجرچینی روی رینگ فوقانی برای نصب دریچه آدم‌رو، تهیه و اجرای بتن از نوع C۱۲.

۲ـ۸. پرکردن لایه به لایه گود تا سطح زمین، وآب پاشی و کوبیدن آن با تراکم حداقل ۸۵ درصد پروکتور استاندارد با خاک حاصل از خاکبرداری (خاکریز نهایی).

۲ـ۹. تسطیح و پاک کردن محل، نظافت داخل آدم‌رو و سایر عملیات تکمیلی لازم.

omoorepeyman.ir

۳. بهای واحد احداث آدم‌رو بادیواره آجری در ردیف ۰۷۰۳۰۱، شامل بهای انجام کارهای لازم به‌شرح زیر، به‌ازای هرمترمکعب آجرچینی است:

۳-۱. انجام عملیات خاکی لازم، شامل حفر گود باهرنوع وسیله مکانیکی تا عمق مورد نظر، جابجایی خاک حاصله، تسطیح، آب‌پاشی و کوبیدن کف گود، تلمبه‌زنی و تخلیه آبهای سطحی داخل گود (درصورت لزوم).

۳-۲. تهیه و ریختن بتن از نوع C ۱۰ (بتن کم‌مایه).

۳-۳. قالب بندی با هر نوع مصالح، همراه با تهیه و اجرای بتن از نوع C۲۵.

۳-۴. تهیه مصالح و اجرای دیواره آجری آدم‌رو (با آجر ماشینی سوراخ‌دار) باچوب بست یا داربست لازم، سطح داخلی به صورت نما با بندکشی و سطح خارجی همراه با اندود از ملات ماسه و سیمان، و نیز تعبیه سوراخهای محل عبور لوله‌ها و غیره، به تعداد لازم و به هر قطر، و جاسازی لوله‌ها در محل عبور از دیواره آدم‌رو، تهیه و اجرای بتن از نوع C۱۲.

۳-۵. تهیه و اجرای بتن از نوع C۲۰ و ماهیچه و مجراسازی کف آدم‌رو .

۳-۶. تهیه مصالح و ساخت وجابجایی و نصب دال بتنی پیش‌ساخته سقف، از بتن C۲۵.

۳-۷. تهیه مصالح و آجرچینی روی دال سقف برای نصب دریچه آدم‌رو، تهیه و اجرای بتن از نوع C۱۲.

۳-۸. پرکردن لایه به لایه گود تا سطح زمین، و آب پاشی و کوبیدن آن با تراکم حداقل ۸۵ درصد پروکتور استاندارد با خاک حاصل از خاکبرداری (خاکریزنهایی).

۳ـ۹. تسطیح و پاک کردن محل، نظافت داخل آدم‌رو و سایر عملیات تکمیلی لازم.

۴. بهای واحد احداث شفت بتنی در جا برای لوله رانی، در ردیف ۰۷۰۴۰۱، شامل بهای انجام کارهای لازم به شرح زیر، به ازای هر متر مکعب بتن مصرفی از نوع C۲۵ در شفت است :

۴ـ۱. انجام عملیات خاکی لازم، شامل حفر گود با هر نوع وسیله مکانیکی تا عمق مورد نظر، جابجایی خاک حاصله، تسطیح، آب پاشی و کوبیدن کف گود، تلمبه‌زنی و تخلیه آبهای سطحی داخل گود (درصورت لزوم).

۴ـ۲. تهیه و ریختن بتن از نوع C۱۰ (بتن کم‌مایه).

۴ـ۳. قالب بندی با هر نوع مصالح، و چوب بست و دار بست لازم همراه با تعبیه سوراخ‌های محل عبور لوله‌ها، به تعداد لازم و به هر قطر، جا سازی لوله‌ها در محل عبور از دیواره شفت، اجرای بتن دور لوله‌های ورودی و خروجی، و تمامی تمهیدات لازم برای امکان تبدیل بعدی شفت به آدم رو.

۴ـ۴. تهیه و اجرای بتن از نوع C۲۵.

۴ـ۵. پرکردن لایه به لایه گود تا سطح زمین، و آب‌پاشی و کوبیدن آن با تراکم حداقل ۸۵ درصد پروکتور استاندارد با خاک حاصل از خاکبرداری (خاکریز نهایی).

۴ـ۶. تسطیح و پاک کردن محل. نظافت داخل شفت و سایر عملیات تکمیلی لازم.

۵. منظور از عمق آدم‌رو، فاصله بین کف تمام شده داخل (روی شالوده)، تا سطح زمین است.

۶. هزینه تهیه، حمل و نصب میلگرد لازم برای احداث آدم رو و شفت و نیز پله و حفاظ و دریچه چدنی با قاب مربوط برای آدم روها، در بهای واحد آن‌ها منظور نشده است.

۷. واحد پرداخت بهای آدم‌روها و شفت‌های بتنی برحسب حجم بتن مصرفی ازنوع C۲۵، بوده و چنانچه از بتن نوع دیگر استفاده شود، اضافه بها طبق ردیفهای درج شده در فصل کارهای بتنی و قالب‌بندی، محاسبه می شود.

omoorepeyman.ir

۸. در تمام ردیفهای این فصل، سیمان مصرفی سیمان نوع ۵ است.

۹. باتوجه به سرعت کار، استفاده از آدم‌روهای بتنی پیش‌ساخته در بالای تراز آب زیرزمینی ارجحیت دارد، ولی در زیر تراز آب زیرزمینی فقط باید از آدم‌روهای بتنی درجا استفاده شود. در بهای واحد ردیف‌های این فصل واتر استاپ و مواد آب بند منظور نشده است.

۱۰. هزینه احداث تلمبه‌خانه‌های کوچک داخل شبکه جمع‌آوری فاضلاب، به روش مشابه آدم‌روها مورد محاسبه قرار می‌گیرد.

۱۱. هزینه عملیات اضافی لازم برای آدم‌روهای ریزشی، برحسب مورد، از ردیفهای مربوط در سایر فصلهای این فهرست‌بها محاسبه می‌شود.

۱۲. مفاد بندهای ۲ تا ۶ و ۸ مقدمه فصل کارهای بتنی و قالب بندی این فهرست بها، در مورد کارهای بتنی و قالب بندی مورد نظر در این فصل نیز بکار می‌رود.

۱۳. هزینه احداث هر شفت بتنی، پس از اتمام تمامی کارهای مربوط، به شرح بند ۴، در صورت وضعیت‌های موقت درج و پرداخت می‌شود.

۱۴. هزینه کارهای لازم برای تبدیل شفت به آدم رو، بسته به مورد، از ردیف‌های موجود در فهرست‌های ابنیه و شبکه جمع آوری فاضلاب، با محاسبه احجام کار، برآورد می‌شود.

۱۵. در صد تقریبی هزینه انجام هر یک از مراحل کار احداث آدم‌روها در انواع مختلف، به شرح بندهای ۱ تا ۳، نسبت به کل عملیات، در جدول ۶ درج شده است که برای محاسبه صورت وضعیتهای موقت مورد استفاده قرار می گیرد. برای منظور کردن عملیات انجام شده آدم‌روها در صورت وضعیهای موقت، بسته به مورد، ابتدا حجم بتن ۲۵ C و یا حجم آجرچینی هر یک از آدم‌روها و قیمت مربوط به آن طبق ردیفهای مربوط محاسبه می‌شود. سپس با استفاده از جدول ۶، درصد مربوط به عملیات انجام شده هر آدم‌رو بدست آمده و به قیمت آدم‌رو اعمال و در صورت وضعیت موقت درج می شود. بدیهی است قیمت نهایی، برای حجم قطعی بتن یا آجرچینی آدم‌رو محاسبه خواهد شد.

جدول ۶. درصد پرداخت مراحل مختلف عملیات احداث انواع آدم‌رو با عمقهای مختلف.

شماره ردیف	نوع و عمق آدم‌رو	بتنی‌درجابه‌هرعمق	بتنی‌پیش‌ساخته به هر عمق	آجری به عمق تا حدود ۳ متر
	شرح عملیات	درصد قابل پرداخت		
۱	حفر گود، تسطیح کف و اجرای بتن کم مایه	۶	۱۱	۱۱
۲	اجرای‌شالوده و کرسی‌دیواره‌ها با جاسازی لوله‌ها و ماهیچه و مجراسازی	۸۲	۶۸	۵۵
۳	اجرای سقف	۴/۵	۷/۵	۱۵
۴	خاکریز نهایی، نظافت و عملیات تکمیلی	۷/۵	۱۳/۵	۱۹
	جمع	۱۰۰	۱۰۰	۱۰۰

omoorepeyman.ir

شماره	شرح	واحد	بهای‌واحد(ریال)	مقدار	بهای کل(ریال)
۰۷۰۱۰۱	احداث آدم روی بتنی درجا، به هر عمق.	مترمکعب بتن	۱،۱۹۵،۰۰۰		
۰۷۰۲۰۱	احداث آدم روی بتنی پیش ساخته، به هر عمق.	مترمکعب بتن	۱،۲۸۵،۰۰۰		
۰۷۰۳۰۱	احداث آدم رو با دیواره آجری، به عمق تا حدود ۳ متر.	مترمکعب آجر چینی	۱،۴۹۹،۰۰۰		
۰۷۰۴۰۱	احداث شفت بتنی در جا، به هر عمق.	مترمکعب بتن	۹۳۷،۵۰۰		

omoorepeyman.ir

فصل هشتم. عملیات خاکی و مرمت نوار حفاری

مقدمه

۱. ردیفهای مربوط به‌حفاری، بر حسب حجم محل حفاری و ردیفهای تهیه خاک مناسب، و خاکریزی، بر حسب حجم محل خاکریز اندازه‌گیری می‌شود.

۲. ردیفهای جمع‌آوری و حمل خاکها و مواد زاید برحسب حجم محل حفاری به تناسب خاک جابه‌جا شده اندازه‌گیری می‌شود.

۳. ردیف حمل بیش از ۵۰۰ متر اگر در مورد خاک مناسب باشد، بر حسب حجم محل خاکریز، و چنانچه مربوط به‌خاک و مواد زاید باشد، برحسب حجم محل حفاری اندازه‌گیری می‌شود.

۴. ردیف جابجایی خاک مصرفی تا فاصله حداکثر ۵۰ متر، در هر مورد تنها برای یک بار پرداخت می‌شود و اندازه‌گیری آن برای خاکی که از کنار ترانشه به دپو منتقل می‌شود، برحسب حجم محل حفاری به‌تناسب خاک جابجا شده، و برای خاکی که از دپو به کنار ترانشه برگشت داده شده است، برحسب حجم محل خاکریز انجام می‌شود.

۵. هزینه‌های کوبیدن خاک سرندی زیر،اطراف و روی لوله، در بهای واحد ردیفهای فصلهای لوله‌گذاری، منظور شده‌است و ردیفهای ۰۸۱۲۰۱ و ۰۸۱۲۰۲، برای کوبیدن خاک روی خاک سرندی (خاکریز نهایی)، طبق مشخصات فنی و براساس نتایج درج شده در گزارش آزمایشگاه، قابل پرداخت است. مبنای محاسبه، حجم خاک کوبیده شده است.

۶. در قیمت ردیفهای اجرای روسازی در مسیر لوله، هزینه برداشتن، بارگیری، حمل به هر فاصله و باراندازی خاک هم حجم مصالح روسازی،پیش‌بینی شده است.

۷. هزینه تخریب ملات زیر موزاییک و بلوکهای بتنی نیز، طبق ردیف ۰۸۰۶۰۳، محاسبه می‌شود.

۸. شرح و بهای واحد درج شده در ردیفهای ۰۸۰۷۰۱ تا ۰۸۰۷۰۵، مربوط به عملیات زیرسازی و روسازی معابر در محلهای عبور خط لوله است و استفاده از این ردیفها، برای سایر کارها مجاز نیست.

۹. ردیف اضافه‌بهای اجرای کار زیر تراز آب زیر زمینی در این فصل، برای ردیفهای فصلهای لوله‌گذاری در ترانشه و احداث آدم‌روها و شفت‌ها در نظر گرفته شده است و برحسب حجمی از ترانشه یا گود (طبق نقشه‌های نمونه منضم به این فهرست بها)، که زیر تراز آب زیرزمینی است، محاسبه می‌شود.

۱۰. هزینه عملیات خاکی اضافی مربوط به ردیفهای ۰۸۰۸۰۷ و ۰۸۰۸۰۸ چنانچه با وسایل مکانیکی انجام شود، از ردیف ۰۸۰۲۰۱ محاسبه می‌شود و چنانچه استفاده از وسایل مکانیکی مقدور نباشد، اضافه بهای عملیات دستی لازم برحسب ردیفهای مربوط در این فصل قابل محاسبه است. ردیف اضافه بهای اجرای کار زیر تراز آب زیر زمینی در این فصل، بسته به مورد برای ردیف‌های ۰۸۰۸۰۷ و ۰۸۰۸۰۸ نیز قابل محاسبه است.

۱۱. ردیفهای ۰۸۱۴۰۱ و ۰۸۱۴۰۲ مربوط به هزینه‌های اضافی ناشی از صعوبت بارگیری و حمل انواع مصالح (مانند شن و ماسه و بتن و آجر و خاک و اساس و زیراساس و نیز نخاله‌های حاصل از خاکبرداری) و انواع لوله‌ها، با وسایل دستی، و باراندازی آنهااست و فقط برای معابر تا عرض ۶ متر، فاصله دیوار به دیوار، و در صورت تایید مهندس مشاور و تصویب کارفرما، پرداخت می‌شود. ردیف حمل دستی برای کارهای بنایی برحسب حجم عملیات اجرا شده، برای خاکها و مواد زاید برحسب حجم محل حفاری شده و برای پر کردن با هر نوع مصالح بر حسب حجم محل پر شده، اندازه‌گیری می‌شود.

omoorepeyman.ir

۱۲. در ردیفهای مربوط به شفته‌ریزی، تمام هزینه‌های مربوط به حمل آهک یا سیمان تا فاصله ۳۰ کیلومتر و اجرای کار طبق نقشه و مشخصات، و ریختن و جادادن شفته در هر محل و به هر شکل، منظور شده و فقط حمل آهک یا سیمان مازاد بر ۳۰ کیلومتر طبق ردیفهای فصل حمل و نقل قابل محاسبه است. مقدار سیمان یا آهک طبق دستور کار مهندس مشاور خواهد بود و چنانچه مقدار سیمان بیشتر از مقدار مندرج در ردیف مربوط باشد، برای مازاد آن از ردیف‌های فصل یازدهم، کارهای بتنی و قالب بندی، استفاده می‌شود.

۱۳. بهای واحد ردیفهای ۰۸۰۶۰۱ تا ۰۸۰۶۰۵، مربوط به هزینه عملیات آماده‌سازی پوشش مسیر لوله (اعم از برش با کاتر یا تخریب) برای حفاری مسیر لوله است. بدیهی است هزینه برداشتن موارد یاد شده جزو هزینه حفاری در ردیفهای لوله‌گذاری و احداث آدم‌روها پیش‌بینی شده است. ردیفهای تخریب برحسب حجم محل تخریب شده اندازه‌گیری می‌شود.

۱۴. ردیف ۰۸۰۷۰۳ کاملا" مستقل بوده و برای مواردی که نیاز به اساس و زیراساس ندارد، مورد استفاده قرار می‌گیرد.

۱۵. ردیفهای ۰۸۱۶۰۱ تا ۰۸۱۶۰۴ فقط در حالت لوله‌گذاری در نقب مورد استفاده قرار می‌گیرد و در صورت لزوم حفاری در زمین‌های سنگی یا برخورد با قطعات بزرگ سنگ که به تشخیص مهندس مشاور باید خرد شود، از ردیف‌های ۰۸۰۱۰۳ تا ۰۸۰۱۰۶، با اعمال ضریب ۱/۴۰، استفاده می‌شود. در حالت لوله گذاری در نقب، هزینه عملیات خاکی اضافی مربوط به میله چاه به قطر بیشتر از ۱/۲ متر و یا رامپ لازم برای انتقال لوله‌های پلی اتیلن به داخل نقب، چنانچه با وسایل مکانیکی انجام شود، از ردیفهای ۰۸۰۲۰۱ و ۰۸۰۲۰۲، محاسبه می‌شود و چنانچه استفاده از وسایل مکانیکی مقدور نباشد، اضافه‌بهای عملیات دستی لازم برحسب ردیفهای مربوط در این فصل قابل محاسبه است. ضمناً در صورت مناسب نبودن خاک محل، از ردیف‌های ۰۸۰۸۰۱ تا ۰۸۰۸۰۶ و ۰۸۱۰۰۱ و ۰۸۱۳۰۳ تا ۰۸۱۳۰۶، بسته به مورد، استفاده می‌شود.

۱۶. در مواردی که ضمن اجرای ردیفهای شماره ۰۸۰۱۰۱ و ۰۸۰۱۰۲، به قطعات بزرگ سنگ برخورد شود که به تشخیص مهندس مشاور برداشت آن مستلزم خرد کردن قطعه سنگ باشد، در آن صورت معادل حجم سنگهایی که شکسته می‌شوند، حفاری سنگی، از ردیف‌های ۰۸۰۱۰۳ تا ۰۸۰۱۰۶ بسته به مورد، منظور می‌شود.

۱۷. هزینه وسیله مناسب برای عمل کرد چکش هیدرولیکی، مانند بیل مکانیکی، در بهای ردیف ۰۸۰۱۰۴ منظور شده است.

۱۸. برای حفاری در سنگ باید از ردیف ۰۸۰۱۰۴ استفاده شود، مگر در شرایطی که، با تایید کارفرما، استفاده از کمپرسور همراه با چکش‌های بادی اجتناب ناپذیر باشد.

omoorepeyman.ir

شماره	شرح	واحد	بهای‌واحد(ریال)	مقدار	بهای‌کل(ریال)
۰۸۰۱۰۱	اضافه بها به ردیفهای فصلهای لوله گذاری و احداث آدم روها و شفت‌ها، چنانچه برای حفر ترانشه و گودبرداری در زمینهای نرم و خاکریزی، استفاده از وسایل مکانیکی به علت موقعیت مکانی مقدورنباشد و عملیات خاکی با دست و حداکثر تا عمق ۲ متر انجام شود، بر حسب حجم محل حفاری.	مترمکعب	۴،۷۷۰		
۰۸۰۱۰۲	اضافه بها به ردیفهای فصلهای لوله گذاری و احداث آدم روها و شفت‌ها، چنانچه برای حفر ترانشه و گودبرداری در زمینهای سخت و خاکریزی، استفاده از وسایل مکانیکی به علت موقعیت مکانی مقدورنباشد و عملیات خاکی با دست و حداکثر تا عمق ۲ متر انجام شود، بر حسب حجم محل حفاری.	مترمکعب	۱۶،۷۰۰		
۰۸۰۱۰۳	اضافه بها به ردیفهای فصلهای لوله گذاری در ترانشه و احداث آدم روها و شفت‌ها، چنانچه حفاری در زمین‌های سنگی، به علت شرایط محلی با کمپرسور همراه با چکش‌های بادی و وسایل دستی و حداکثر تا عمق ۲ متر انجام شود.	مترمکعب	۱۷۶،۰۰۰		
۰۸۰۱۰۴	اضافه بها به ردیفهای فصلهای لوله گذاری در ترانشه و احداث آدم‌روها و شفت‌ها، چنانچه حفاری در زمین‌های سنگی، با استفاده از چکش‌های هیدرولیکی و حداکثر تا عمق ۲ متر انجام شود.	مترمکعب	۵۶،۲۰۰		
۰۸۰۱۰۵	اضافه بها به ردیفهای ۰۸۰۱۰۱ تا ۰۸۰۱۰۴، هر گاه عمق ترانشه یا گود بیش از ۲ متر باشد، برای حجم واقع بین۲ تا ۴ متر یک بار و برای حجم واقع بین ۴ تا ۶ متر دو بار و به همین ترتیب، برای عمقهای بیشتر.	مترمکعب	۶،۶۴۰		
۰۸۰۱۰۶	اضافه بها به ردیف ۰۸۰۱۰۳، چنانچه استفاده از وسایل مکانیکی به علت موقعیت مکانی، مقدور نباشد و خاکریزی نهایی با دست انجام شود.	مترمکعب	۴،۲۵۰		
۰۸۰۲۰۱	خاکبرداری اضافی در زمینهای ریزشی با وسیله مکانیکی، به منظور ایجاد شیب یا عمق مناسب.	مترمکعب	۳،۳۷۰		

@omoorepeyman.ir

شماره	شرح	واحد	بهای‌واحد(ریال)	مقدار	بهای کل(ریال)
۰۸۰۲۰۲	خاکریزی در زمینهای ریزشی و در محلهایی که خاکبرداری اضافی انجام شده است، همراه با پخش و کوبیدن خاک در قشرهای ۱۵ سانتیمتری، با تراکم ۸۵ درصد پروکتور استاندارد.	مترمکعب	۷،۶۶۰		
۰۸۰۳۰۱	چوب بست لازم برای دیواره ترانشه هاو گودها، به منظور تامین شرایط ایمنی کار در محلهایی که چوب بست لازم باشد (اندازه گیری برحسب سطح حفاظت شده).	مترمربع	۵،۸۷۰		
۰۸۰۴۰۱	اضافه بها به ردیفهای فصلهای لوله گذاری در ترانشه و احداث آدم روها و شفت‌ها، برای آن قسمت از عملیات که زیر تراز آب زیرزمینی انجام شود و شدت تراوش آبهای زیرزمینی، به حدی باشد که استفاده از تلمبه موتوری اجتناب ناپذیر باشد.	مترمکعب	۳۸،۵۰۰		
۰۸۰۵۰۱	تهیه مصالح و نصب لوله های زهکش بتنی به قطر۱۰۰ تا ۲۰۰ میلیمتر، با بندباز، برای انتقال آب به محل تلمبه های موتوری و یا محل دفع آب، همراه با حفاری، تهیه و ریختن مصالح لازم اطراف لوله.	مترطول	۹۷،۲۰۰		
۰۸۰۵۰۲	تهیه مصالح و نصب لوله های زهکش پلاستیکی مشبک به قطر۱۱۰ تا ۲۰۰ میلیمتر، برای انتقال آب به محل تلمبه های موتوری و یا محل دفع آب، همراه با حفاری، تهیه و ریختن مصالح لازم اطراف لوله.	مترطول	۱۱۸،۰۰۰		
۰۸۰۵۰۳	تهیه مصالح زهکشی طبق مشخصات و به کاربردن آن در زهکشیها.	مترمکعب	۶۳،۰۰۰		
۰۸۰۶۰۱	تخریب پوشش آسفالتی درمسیر لوله.	مترمکعب	۹۳،۸۰۰		
۰۸۰۶۰۲	تخریب پوشش بتنی درمسیر لوله.	مترمکعب	۲۰۳،۰۰۰		
۰۸۰۶۰۳	تخریب هر نوع پوشش، به استثنای پوشش آسفالت و بتن، در مسیر لوله.	مترمکعب	۶۷،۷۰۰		
۰۸۰۶۰۴	برش آسفالت با کاتر به عمق تا ۷ سانتیمتر همراه با تخریب آسفالت (اندازه‌گیری برحسب طول هر خط برش).	مترطول	۴،۲۴۰		

omoorepeyman.ir

شماره	شرح	واحد	بهای‌واحد(ریال)	مقدار	بهای کل(ریال)
۰۸۰۶۰۵	اضافه بها به ردیف ۰۸۰۶۰۴ به ازای هر سانتیمتر اضافه عمق مازاد بر ۷ سانتیمتر (اندازه‌گیری برحسب طول هر خط برش).	مترطول	۷۲۰		
۰۸۰۷۰۱	مرمت مسیرلوله، شامل کندن مجدد خاک روی ترانشه یا گود، آب پاشی و کوبیدن بستر، تهیه مصالح زیر اساس و اساس، ریختن، پخش، آب‌پاشی و کوبیدن آن، با تراکم لازم.	مترمکعب	۱۱۱،۰۰۰		
۰۸۰۷۰۲	تهیه مصالح، ریختن، پخش و کوبیدن بیندر و توپکا، همراه باتک کت و پریمکت، به ازای هر یک سانتیمتر ضخامت آسفالت کوبیده شده.	مترمربع	۶،۰۸۰		
۰۸۰۷۰۳	مرمت مسیرلوله، شامل کندن مجدد خاک روی ترانشه یا گود، آب‌پاشی و کوبیدن بستر، تهیه مصالح، ریختن، پخش و کوبیدن اساس قیری، بیندر و توپکا، همراه باتک کت و پریمکت، به ازای هر یک سانتیمتر ضخامت آسفالت کوبیده شده.	مترمربع	۷،۲۵۰		
۰۸۰۷۰۴	تهیه مصالح و اجرای کامل روسازی در مسیر لوله، با بلوکهای بتنی به اشکال مختلف، همراه با کندن مجدد خاک روی ترانشه یا گود، آب‌پاشی و کوبیدن بستر، ماسه ریزی و کوبیدن آن.	مترمربع	۶۲،۲۰۰		
۰۸۰۷۰۵	تهیه مصالح و اجرای کامل روسازی در مسیر لوله، با پوشش موزاییک، همراه با کندن مجدد خاک روی ترانشه یا گود، آب پاشی و کوبیدن بستر.	مترمربع	۵۵،۱۰۰		
۰۸۰۸۰۱	اضافه بها به ردیفهای فصلهای لوله گذاری، برای تهیه، حمل و پخش مصالح سنگی طبیعی به جای استفاده از خاک سرند شده محلی.	مترمکعب	۴۱،۸۰۰		
۰۸۰۸۰۲	اضافه بها به ردیفهای فصلهای لوله گذاری، برای تهیه، حمل و پخش مصالح سنگی شکسته با دانه بندی تا ۱۹ میلیمتر به جای استفاده از خاک سرند شده محلی.	مترمکعب	۴۷،۸۰۰		
۰۸۰۸۰۳	اضافه بها به ردیفهای فصلهای لوله گذاری، برای تهیه، حمل و پخش مخلوط رودخانه‌ای (تووناں)، به جای استفاده از خاک سرند شده محلی.	مترمکعب	۲۳،۷۰۰		

omoorepeyman.ir

شماره	شرح	واحد	بهای‌واحد(ریال)	مقدار	بهای کل(ریال)
۰۸۰۸۰۴	اضافه بها به ردیفهای فصلهای لوله گذاری، برای تهیه، حمل و پخش ماسه شسته به جای استفاده از خاک سرند شده محلی.	مترمکعب	۶۳،۲۰۰		
۰۸۰۸۰۵	اضافه بها به ردیفهای فصلهای لوله گذاری، برای تهیه، حمل و پخش ماسه خاکدار (کفی)، به‌جای استفاده از خاک سرند شده محلی.	مترمکعب			
۰۸۰۸۰۶	اضافه بها به ردیفهای فصلهای لوله گذاری، برای تهیه، حمل و پخش ماسه بادی به جای استفاده از خاک سرند شده محلی.	مترمکعب			
۰۸۰۸۰۷	تهیه مصالح وخشکه چینی با سنگ قلوه رودخانه ای در کف ترانشه، به منظور پی سازی.	مترمکعب	۶۶،۷۰۰		
۰۸۰۸۰۸	تهیه مصالح و خشکه چینی با سنگ لاشه در کف ترانشه، به منظور پی سازی.	مترمکعب	۸۴،۶۰۰		
۰۸۰۹۰۱	جا به جایی خاک تا فاصله حداکثر۵۰ متر، باهر وسیله مکانیکی، از کنار ترانشه، میله چاه یا گود به محل دپو یا برعکس، در مواردی که بارگیری و باراندازی انجام نمی شود.	مترمکعب	۱،۰۱۰		
۰۸۱۰۰۱	اضافه بها به ردیفهای فصلهای لوله گذاری، برای تهیه خاک مناسب از خارج کارگاه، حمل آن تا ۵۰۰ متری، باراندازی و ریسه کردن آن در مسیر ترانشه‌های سنگی و یا محل‌هایی که خاک کنده شده برای استفاده مناسب نباشد.	مترمکعب	۵،۸۸۰		
۰۸۱۰۰۲	جمع آوری خاک و مواد زاید، بارگیری، حمل تا فاصله ۵۰۰ متری و باراندازی آن.	مترمکعب	۵،۶۴۰		
۰۸۱۰۰۳	بارگیری خاک و مواد زاید، از محل انباشت موقت، حمل تا فاصله ۵۰۰ متری و باراندازی آن.	مترمکعب	۴،۴۰۰		
۰۸۱۱۰۱	حمل خاک مناسب یاخاک و مواد زاید در هر نوع راه، درصورتی که فاصله حمل بیش از۵۰۰ متر(موضوع ردیفهای ۰۸۱۰۰۱ تا ۰۸۱۰۰۳) تا۱۰ کیلومتر باشد، به ازای هر یک کیلومتر اضافه بر۵۰۰ متر .کسرکیلومتر، به تناسب محاسبه می شود.	مترمکعب – کیلومتر	۱،۰۶۰		

omoorepeyman.ir

شماره	شرح	واحد	بهای‌واحد(ریال)	مقدار	بهای کل(ریال)
۰۸۱۱۰۲	حمل خاک مناسب یاخاک و مواد زاید در هر نوع راه، درصورتی که فاصله حمل بیش از۱۰ کیلومتر تا۳۰ کیلومتر باشد، به ازای هر یک کیلومتر اضافه بر۱۰ کیلومتر .کسر کیلومتر، به تناسب محاسبه می شود.	مترمکعب - کیلومتر	۹۶۰		
۰۸۱۱۰۳	حمل خاک مناسب یاخاک و مواد زاید در هر نوع راه، چنانچه فاصله حمل بیش از ۳۰ کیلومتر باشد، به ازای هر یک کیلومتر اضافه بر ۳۰ کیلومتر .کسرکیلومتر، به تناسب محاسبه می شود.	مترمکعب - کیلومتر	۸۶۵		
۰۸۱۲۰۱	اضافه بها به ردیفهای فصلهای لوله گذاری در ترانشه و احداث آدم روها و شفت‌ها، برای پخش و کوبیدن خاک داخل ترانشه یا گود، در قشرهای ۱۵ سانتیمتری، با تراکم ۹۰ درصد پروکتور استاندارد.	مترمکعب	۷،۹۰۰		
۰۸۱۲۰۲	اضافه بها به ردیفهای فصلهای لوله گذاری در ترانشه و احداث آدم روها و شفت‌ها، برای پخش و کوبیدن خاک داخل ترانشه یا گود، در قشرهای ۱۵ سانتیمتری، با تراکم ۹۵ درصد پروکتور استاندارد.	مترمکعب	۱۰،۷۰۰		
۰۸۱۳۰۱	شفته ریزی با خاک محل و ۱۵۰ کیلوگرم آهک شکفته در مترمکعب شفته.	مترمکعب	۷۴،۱۰۰		
۰۸۱۳۰۲	شفته‌ریزی با خاک تهیه شده مناسب شن دار از خارج محل به هر فاصله، با ۱۵۰ کیلوگرم آهک شکفته در مترمکعب شفته.	مترمکعب	۱۲۹،۵۰۰		
۰۸۱۳۰۳	اضافه بها به ردیفهای فصلهای لوله گذاری، برای شفته ریزی با خاک محل و ۱۵۰ کیلوگرم آهک شکفته در مترمکعب شفته، به جای استفاده ازخاک سرند شده محلی.	مترمکعب	۶۲،۸۰۰		
۰۸۱۳۰۴	اضافه بها به ردیفهای فصلهای لوله گذاری، برای شفته ریزی با خاک تهیه شده مناسب شن دار از خارج محل به هر فاصله، با ۱۵۰ کیلوگرم آهک شکفته در مترمکعب شفته، به جای استفاده از خاک سرند شده محلی.	مترمکعب	۱۲۳،۰۰۰		

omoorepeyman.ir

شماره	شرح	واحد	بهای‌واحد(ریال)	مقدار	بهای کل(ریال)
۰۸۱۳۰۵	اضافه بها به ردیفهای ۰۸۱۳۰۱ تا ۰۸۱۳۰۴، برای افزایش هر ۵۰ کیلوگرم آهک شکفته در مترمکعب شفته .کسر۵۰ کیلوگرم، به تناسب محاسبه می شود.	مترمکعب	۱۷،۳۰۰		
۰۸۱۳۰۶	شفته ریزی با خاک محل و ۱۰۰ کیلوگرم سیمان در متر مکعب شفته.	مترمکعب	۸۰،۹۰۰		
۰۸۱۴۰۱	بارگیری و حمل انواع مصالح با هر وسیله دستی، و باراندازی.	مترمکعب	۲۶،۶۰۰		
۰۸۱۴۰۲	بارگیری و حمل انواع لوله تا قطر۳۰۰ میلیمتر، با هر وسیله دستی، و باراندازی.	شاخه	۴،۴۹۰		
۰۸۱۵۰۱	اضافه بها به ردیفهای فصلهای لوله گذاری در ترانشه و احداث آدم روها و شفت‌ها، برای صعوبت ناشی از وجود مهاریهای سپرها در عرض ترانشه یا گود.	مترمکعب	۴،۴۱۰		
۰۸۱۶۰۱	حفاری دستی میله چاه با قطر تا ۱/۲ متر و عمق تا ۴ متر و خارج کردن خاک حفاری شده و انتقال آن به فاصله تا ۱۰ متر.	مترمکعب	۶۰،۶۰۰		
۰۸۱۶۰۲	حفاری دستی نقب با ارتفاع تا ۱/۵ متر و عمق کف نقب تا ۴ متر و خارج کردن خاک حفاری شده و انتقال آن به فاصله تا۱۰ متر.	مترمکعب	۳۵،۵۰۰		
۰۸۱۶۰۳	حفاری دستی نقب با ارتفاع بیش از ۱/۵ متر و عمق کف نقب تا ۴ متر و خارج کردن خاک حفاری شده و انتقال آن به فاصله تا۱۰ متر.	مترمکعب	۳۴،۵۰۰		
۰۸۱۶۰۴	اضافه بها به ردیفهای ۰۸۱۶۰۱ تا ۰۸۱۶۰۳، چنانچه عمق بیش از ۴ متر باشد، به ازای هر یک مترعمق بیشتر .کسرمتر به تناسب محاسبه	مترمکعب	۵،۵۰۰		

omoorepeyman.ir

فصل نهم. کارهای فولادی

مقدمه

۱. در ردیفهای این فصل، وزن کار طبق ابعاد درج شده در نقشه‌ها، مشخصات، دستور کارها و صورت جلسه‌های تنظیمی، و به‌مأخذ جدولهای استاندارد مربوط یا جدولهای کارخانه سازنده، محاسبه و منظور می‌شود.

۲. هزینه‌های مربوط به‌تهیه و مصرف الکترود، مفتول یا سیم آرماتوربندی، در قیمتها منظور شده و از این بابت، اضافه بها یا اضافه وزن پرداخت نمی‌شود.

۳. بهای خرکها و سنجاقکهای مورد نیاز که به‌منظور حفظ فاصله میلگردها مورد استفاده قرار گرفته و در بتن باقی می‌مانند، براساس صورت جلسه‌های تنظیم شده و طبق ردیفهای مربوط قابل پرداخت است.

omoorepeyman.ir

شماره	شرح	واحد	بهای‌واحد(ریال)	مقدار	بهای‌کل(ریال)
۰۹۰۱۰۱	تهیه، بریدن، خم کردن و کار گذاشتن میل گرد ساده، به قطر تا ۱۰ میلیمتر برای بتن مسلح با سیم پیچی لازم.	کیلوگرم	۶،۰۵۰		
۰۹۰۱۰۲	تهیه، بریدن، خم کردن و کار گذاشتن میل گرد ساده، به قطر ۱۲ تا ۱۸ میلیمتر برای بتن مسلح با سیم پیچی لازم.	کیلوگرم	۴،۹۷۰		
۰۹۰۲۰۱	تهیه، بریدن، خم کردن و کار گذاشتن میل گردآجدار از نوع AII، به قطر تا۱۰ میلیمتر برای بتن مسلح با سیم پیچی لازم.	کیلوگرم	۵،۶۳۰		
۰۹۰۲۰۲	تهیه، بریدن، خم کردن و کار گذاشتن میل گردآجدار از نوع AII، به قطر ۱۲ تا ۱۸ میلیمتر برای بتن مسلح با سیم پیچی لازم.	کیلوگرم	۴،۵۹۰		
۰۹۰۲۰۳	تهیه، بریدن، خم کردن و کار گذاشتن میل گردآجدار از نوع AII، به قطر۲۰ و بیش از۲۰ میلیمتر برای بتن مسلح با سیم پیچی لازم.	کیلوگرم	۴،۴۷۰		
۰۹۰۲۰۴	تهیه، بریدن، خم کردن و کار گذاشتن میل گردآجدار از نوع AIII، به قطر تا ۱۰ میلیمتر برای بتن مسلح با سیم پیچی لازم.	کیلوگرم	۵،۷۴۰		
۰۹۰۲۰۵	تهیه، بریدن، خم کردن و کار گذاشتن میل گردآجدار از نوع AIII، به قطر ۱۲ تا ۱۸ میلیمتر برای بتن مسلح با سیم پیچی لازم.	کیلوگرم	۴،۶۹۰		
۰۹۰۲۰۶	تهیه، بریدن، خم کردن و کار گذاشتن میل گردآجدار از نوع AIII، به قطر۲۰ و بیش از۲۰ میلیمتر برای بتن مسلح با سیم پیچی لازم.	کیلوگرم	۴،۵۷۰		
۰۹۰۳۰۱	اضافه بها به ردیفهای نصب میل گرد، چنانچه کارگذاری میل گرد، زیر تراز آبهای زیرزمینی انجام شود و برای آبکشی، به کاربردن تلمبه موتوری ضروری باشد.	کیلوگرم	۲۹۰		
۰۹۰۴۰۱	تهیه و نصب دریچه چدنی آدم رو با قاب مربوط به طور کامل.	کیلوگرم	۳،۹۵۰		
۰۹۰۴۰۲	تهیه و نصب پله چدنی در دیوارآدم روها.	کیلوگرم	۶،۹۲۰		
۰۹۰۵۰۱	تهیه و نصب پله یاحفاظ ازمیل گرد و لوله فولادی در دیوار آدم روها.	کیلوگرم	۱۱،۲۰۰		
۰۹۰۵۰۲	تهیه و نصب پله فولادی با روکش پلی پروپیلن در دیوار آدم روها.	عدد	۴۹،۵۰۰		

omoorepeyman.ir

فصل دهم. کارهای سپرکوبی با سپر فولادی

مقدمه

۱. مفاد درج شده در ردیفهای ۱۰۰۱۰۱ تا ۱۰۰۱۰۳، شرح مختصری از عملیات سپرکوبی دیواره دو طرف ترانشه، با سپر فولادی به طول تا ۱۲متر است، و عملیات تفصیلی این ردیفها،به شرح زیر است:

۱ـ۱. تهیه و بارگیری و حمل مهاریهای طولی و عرضی، و باراندازی آنها در محل سپرکوبی.

۱ـ۲. اصلاح و آماده سازی طول سپرها برای کوبیدن با توجه به مشخصات، همراه با حمل از پای کار به محل سپرکوبی و جوشکاری و برشکاری لازم.

۱ـ۳. استقرار داربست نگهدارنده سپرها و استقرار سپرها در دو طرف ترانشه لوله در محل داربست نگهدارنده، و کنترل شاقولی بودن و چفت و بست آنها.

۱ـ۴. کوبیدن سپرها در دوطرف ترانشه، با سپرکوب هیدرولیکی ویبره‌ای، باتوجه به عمق موردنظر همراه با کنترل شاقولی بودن، عدم انحراف از مسیر و چفت و بست آنها در یکدیگر.

۱ـ۵. مهار بندی طولی و عرضی داخل ترانشه سپرکوبی شده بامهاریهای طولی و عرضی در هر مرحله از خاکبرداری ترانشه، باتوجه به تعداد طبقات مهاربندی در ارتفاع طبق جزییات نقشه‌های اجرایی، همراه با برشکاری و جوشکاری لازم.

۲. مفاد درج شده در ردیفهای ۱۰۰۲۰۱ تا ۱۰۰۲۰۳، شرح مختصری از عملیات خارج کردن سپرهای کوبیده شده با مشخصات مندرج در بند۱ است، و عملیات تفصیلی این ردیفها، به شرح زیر است:

۲ـ۱. خارج کردن مهاریها، همراه با برشکاری لازم.

۲ـ۲. خارج کردن سپرهای فولادی کوبیده شده در دوطرف ترانشه، با سپرکوب هیدرولیکی ویبره‌ای.

۲ـ۳. تمیز کردن و آماده سازی سپرها و مهاریهای خارج شده، برای استفاده مجدد، همراه با جوشکاری و برشکاری ترمیمی و جابجایی لازم.

۳. تهیه سپرها و حمل آنها به پای کار توسط کارفرما انجام می‌شود، و مصالح مزبور در انتهای کار، در پای کار، به کارفرما تحویل می‌شود. ضمناً نوع و مشخصات سپرها باید در اسناد مناقصه ذکر شود.

۴. هزینه بریدن، جوشکاری و ترمیم سپرهایی که در اثر کوبیدن صدمه دیده باشد، و نیز هزینه جابجایی و انتقال سپرها و مهاریها و تجهیزات مورد نیاز در طول ترانشه، دربهای واحد ردیفها منظور شده‌است.

۵. چنانچه به علت قصور و عدم رعایت مشخصات از طرف پیمانکار، امتداد سپر در حین کوبیدن منحرف شود و سپر صدمه ببیند، سپر مزبور باید بیرون کشیده شود و مجدداً سپرکوبی طبق نقشه و مشخصات انجام شود. برای کوبیدن و درآوردن این گونه سپرها، هیچ‌گونه وجه اضافی پرداخت نمی‌شود.

۶. ردیفهای سپرکوبی و خارج کردن سپر، با توجه به اینکه دوطرف ترانشه سپرکوبی و مهاربندی می‌شود، به صورت متر مربع در نظر گرفته شده است. سطح مورد نظر براساس حاصلضرب متر طول ترانشه سپرکوبی شده و عمق سپرکوبی شده (با اعمال ضریب ۰/۳ برای آن قسمت از سپر که خارج از زمین طبیعی قرار گرفته است و یا ضریب ۰/۵ برای آن قسمت از سپر که براساس دستور کار بیشتر از طولهای مندرج در ردیفهای این فصل باشد)، تعیین و از ردیف مربوط، باتوجه به عمق ترانشه، محاسبه می‌شود.

۷. در مورد گود آدم‌روها نیز، هزینه عملیات سپرکوبی دیواره دو طرف و هزینه عملیات خارج کردن سپرهای کوبیده شده، به روش مشابه ترانشه و با استفاده از ردیفهای این فصل و با اعمال ضریب ۱/۱۰ محاسبه می‌شود.

omoorepeyman.ir

شماره	شرح	واحد	بهای‌واحد(ریال)	مقدار	بهای کل(ریال)
۱۰۰۱۰۱	سپرکوبی دو طرف ترانشه با سپر فولادی به طول تا ۶ متر و عمق ترانشه تا ۴ متر.	مترمربع	۱۸۲،۰۰۰		
۱۰۰۱۰۲	سپرکوبی دو طرف ترانشه با سپر فولادی به طول بیش از ۶ تا ۹متر و عمق ترانشه بیش از ۴ تا ۶ متر.	مترمربع	۲۴۲،۵۰۰		
۱۰۰۱۰۳	سپرکوبی دو طرف ترانشه با سپر فولادی به طول بیش از ۹ تا ۱۲ متر و عمق ترانشه بیش از ۶ تا ۸ متر.	مترمربع	۲۸۳،۰۰۰		
۱۰۰۲۰۱	خارج کردن سپرهای فولادی دو طرف ترانشه با طول تا ۶ متر.	مترمربع	۸۸،۵۰۰		
۱۰۰۲۰۲	خارج کردن سپرهای فولادی دو طرف ترانشه با طول بیش از ۶ تا ۹متر.	مترمربع	۱۱۵،۵۰۰		
۱۰۰۲۰۳	خارج کردن سپرهای فولادی دو طرف ترانشه با طول بیش از ۹ تا ۱۲ متر.	مترمربع	۱۳۵،۰۰۰		

omoorepeyman.ir

فصل یازدهم. کارهای بتنی و قالب بندی

مقدمه

۱. در تمام ردیفهای این فصل، سیمان مصرفی، سیمان پرتلند معمولی (نوع ۱) است، مگر آنکه به‌صراحت نوع دیگری مشخص شود.

۲. نوع شن و ماسه مصرفی در این فصل به‌صورت طبیعی رودخانه‌ای یا شکسته رودخانه‌ای، با توجه به‌مشخصات فنی است.

۳. هزینه دانه‌بندی مصالح، ساختن بتن و حمل بتن از محل ساخت تا محل مصرف، ریختن بتن به‌اشکال مختلف، مرتعش کردن بتن و هر گونه افت ناشی از متراکم کردن بتن، ریخت و پاش ناشی از حمل و تخلیه آن، مرطوب نگهداشتن بتن و سایر هزینه‌های مربوط، در بهای ردیفها منظور شده است.

۴. مشخصات انواع بتن به‌کار رفته در این فصل، طبق آیین‌نامه بتن ایران (نشریه شماره ۱۲۰ دفتر تدوین ضوابط و معیارهای فنی سازمان مدیریت و برنامه‌ریزی) است.

۵. مقدار سیمان مفروض در برآورد ردیفهای بتن‌ریزی طبق جدول زیر است:

شماره ردیف	نوع بتن	مقدار سیمان تقریبی (کیلوگرم)
۱۱۰۱۰۱	C ۱۰	۱۵۰
۱۱۰۱۰۲	C ۱۲	۲۰۰
۱۱۰۱۰۳	C ۱۶	۲۵۰
۱۱۰۱۰۴	C ۲۰	۳۰۰
۱۱۰۱۰۵	C ۲۵	۳۵۰

۶. ردیفهای قالب‌بندی این فصل شامل هر نوع قالب مانند چوبی یا فلزی یا ترکیبی از آن دو است.

۷. در اندازه‌گیری قالب‌بندیها، سطوح بتن ریخته شده که با قالب تماس دارد ملاک محاسبه است.

۸. در ردیفهای قالب‌بندی، هزینه‌های پشت‌بند، چوب‌بست، رنده کردن قالب چوبی، تمیز کردن قالبها، تهیه و نصب فاصله نگهدار، ایجاد پخ در گوشه قالب، سیم، میخ و پیچ و مهره لازم، ماده رهاساز و باز کردن قالب منظور شده است.

۹. پرکردن نقب با بتن باید با استفاده از پمپ مخصوص انجام شود و دراین حالت از ردیفهای بتن‌ریزی، برحسب مورد، استفاده می‌شود و هیچ‌گونه اضافه بهایی برای پمپ پرداخت نمی‌شود. ضمنا" در صورت مناسب نبودن خاک محل، از ردیف ۱۱۰۱۰۶ استفاده می‌شود.

omoorepeyman.ir

شماره	شرح	واحد	بهای‌واحد(ریال)	مقدار	بهای کل(ریال)
۱۱۰۱۰۱	تهیه مصالح، ساخت و ریختن بتن از نوع C۱۰.	مترمکعب	۲۳۰،۵۰۰		
۱۱۰۱۰۲	تهیه مصالح، ساخت و ریختن بتن از نوع C۱۲.	مترمکعب	۲۶۲،۰۰۰		
۱۱۰۱۰۳	تهیه مصالح، ساخت و ریختن بتن از نوع C۱۶.	مترمکعب	۲۸۸،۰۰۰		
۱۱۰۱۰۴	تهیه مصالح، ساخت و ریختن بتن از نوع C۲۰.	مترمکعب	۳۱۱،۰۰۰		
۱۱۰۱۰۵	تهیه مصالح، ساخت و ریختن بتن از نوع C۲۵.	مترمکعب	۳۳۳،۰۰۰		
۱۱۰۱۰۶	کسربها به ردیفهای بتن ریزی برای تهیه مصالح، ساخت و ریختن بتن به‌جای استفاده از خاک سرند شده محلی در ردیفهای فصلهای لوله‌گذاری.	مترمکعب	-۲۳،۴۰۰		
۱۱۰۲۰۱	اضافه بها به ردیفهای بتن‌ریزی، چنانچه ضخامت بتن ۱۵ سانتیمتر یا کمتر باشد.	مترمکعب	۹،۸۸۰		
۱۱۰۲۰۲	اضافه بها به ردیفهای بتن‌ریزی، هر گاه بتن ریزی در بتن مسلح انجام شود.	مترمکعب	۴،۷۱۰		
۱۱۰۲۰۳	اضافه بها برای بتن ریزی زیر تراز آبهای زیرزمینی، چنانچه برای آبکشی، به کاربردن تلمبه موتوری ضروری باشد.	مترمکعب	۱۷،۵۰۰		
۱۱۰۲۰۴	اضافه بها به ردیفهای بتن ریزی، چنانچه به جای سیمان نوع ۱ از سیمان نوع ۲ استفاده شود.	کیلوگرم	۱۶		
۱۱۰۲۰۵	اضافه بها به ردیفهای بتن ریزی، چنانچه به جای سیمان نوع ۱ از سیمان نوع ۵ استفاده شود.	کیلوگرم	۳۲		
۱۱۰۲۰۶	اضافه بها برای مصرف سیمان اضافی، نسبت به عیار درج شده در جدول مقدمه فصل، برای ردیفهای بتن ریزی، درصورتی که از سیمان نوع۱ استفاده شود.	کیلوگرم	۴۵۰		
۱۱۰۲۰۷	کسربها برای مصرف سیمان کمتر، نسبت به عیاردرج شده در جدول مقدمه فصل، برای ردیفهای بتن ریزی، چنانچه از سیمان نوع ۱ استفاده شود.	کیلوگرم	-۴۵۰		
۱۱۰۳۰۱	بندکشی لوله های بتنی فاضلابی با ملات ماسه سیمان ۱:۴ (اندازه گیری برحسب متر طول بندکشی).	مترطول	۷۵۵		
۱۱۰۴۰۱	تهیه مصالح و قالب بندی درهر عمق و ارتفاع، برای کارهای بتنی، همراه با بازکردن قالب.	مترمربع	۴۰،۴۰۰		
۱۱۰۴۰۲	اضافه بها به ردیف۱۱۰۴۰۱ برای قالب بندی زیر تراز آبهای زیرزمینی، چنانچه برای آبکشی، به کار بردن تلمبه موتوری ضروری باشد.	مترمربع	۸،۸۸۰		

gomoorepeyman.ir

شماره	شرح	واحد	بهای‌واحد(ریال)	مقدار	بهای کل(ریال)
۱۱۰۵۰۱	تهیه و جاگذاری غلاف پلاستیکی در بتن، برای عبور لوله و سایر مصارف.	کیلوگرم	۴۸،۰۰۰		

omoorepeyman.ir

فصل دوازدهم. حمل و نقل

مقدمه

۱. هزینه بارگیری، حمل تا فاصله ۳۰ کیلومتر و باراندازی، برای مصالح تحویلی کارفرما یا مصالح تهیه شده توسط پیمانکار، از محل تحویل یا تهیه تا انبار کارگاه و همچنین از انبار کارگاه تا محل مصرف، در قیمت ردیفهای این فهرست‌بها در نظر گرفته شده است. هزینه حمل مازاد بر ۳۰ کیلومتر، تنها، برای سیمان، آهن آلات، مصالح سنگی، آهک، آجر، لوله‌ها، اتصالیها، پله و قاب و دریچه چدنی، بر حسب مورد بر اساس ردیفهای این فصل پرداخت می‌شود و برای سایر مصالح، هیچ‌گونه هزینه حمل جداگانه‌ای پرداخت نخواهد شد.

۲. مقادیر هر یک از مصالح موضوع بند ۱ که در محاسبه هزینه حمل مازاد بر ۳۰ کیلومتر مورد استفاده قرار می‌گیرد، به‌شرح زیر تعیین می‌شود:

۲ـ۱. سیمان

مقدار سیمان، بر اساس عیار سیمان در بتن، به‌اضافه ۶ درصد برای اتلاف سیمان، محاسبه می‌شود.

۲ـ۲. آهن‌آلات

به‌ازای هر یک کیلوگرم فولاد مصرفی، از میلگرد و پروفیلهای متداول، مانند انواع تیرآهن، ناودانی، نبشی، سپری، لوله و ورقهای تقویتی و تصالی که بر اساس مشخصات و نقشه‌های اجرایی مشخص می‌شود، ۱/۰۵ کیلوگرم بابت حمل، منظور می‌شود.

۲ـ۳. مصالح سنگی (شن، ماسه، سنگ قلوه، سنگ ریشه‌دار و مخلوط رودخانه‌ای "تووونان") و آهک

۲ـ۳ـ۱. برای هر متر مکعب انواع بتن، ۲/۲ تن شن و ماسه محاسبه می‌شود.

۲ـ۳ـ۲. برای هر متر مکعب خشکه چینی با قلوه‌سنگ، ۲ تن سنگ قلوه محاسبه می‌شود.

۲ـ۳ـ۳. برای هر متر مکعب خشکه چینی با سنگ ریشه‌دار، ۱/۸۴ تن سنگ ریشه‌دار محاسبه می‌شود.

۲ـ۳ـ۴. برای هر متر مکعب شن، ماسه، مصالح زهکشی، اساس، زیراساس و مخلوط رودخانه‌ای (تووونان) کوبیده شده، ۲ تن مصالح سنگی، و برای هر متر مکعب شفته آهکی، معادل وزن پودر آهک مصرفی، محاسبه می‌شود.

۳. مقادیر تعیین شده در بندهای مقدمه این فصل تنها برای احتساب هزینه‌های حمل است و قابل استناد برای محاسبه مقادیر مصالح و یا سایر موارد، نخواهد بود.

۴. مبدا حمل سیمان، برای پرداخت هزینه حمل، به‌شرح زیر تعیین می‌شود:

۴ـ۱. چنانچه سیمان مستقیماً از کارخانه‌های داخلی خریداری شود، مبدا حمل، محل کارخانه مربوط است. در این حالت محل خرید باید قبلاً به‌تایید مهندس مشاور و تصویب کارفرما برسد.

۴ـ۲. چنانچه سیمان مستقیماً از کارخانه‌های داخلی خریداری نشود، مبدا حمل محل نزدیکترین کارخانه سیمان (که سیمان مورد نظر را تولید می‌کند)، خواهد بود.

۵. مبدا حمل آهن‌آلات، برای پرداخت هزینه حمل به‌شرح زیر تعیین می‌شود:

۵ـ۱. چنانچه آهن‌آلات، مستقیماً از کارخانه‌های داخلی یا مرکز تهیه و توزیع فلزات وزارت بازرگانی خریداری شود، مبدا حمل برای خرید از کارخانه‌های داخلی، محل کارخانه و برای خرید از مرکز یاد شده، محل تحویل، خواهد بود. در این حالت محل خرید یا تحویل باید قبلاً به‌تایید مهندس مشاور و تصویب کارفرما برسد.

۵ـ۲. چنانچه آهن‌آلات مستقیماً از کارخانه‌های داخلی یا مرکز تهیه و توزیع فلزات وزارت بازرگانی خریداری نشود، مبدا حمل نزدیکترین کارخانه تولید فولاد به کارگاه است که فولاد مورد نظر را تولید می‌کند. در این حالت نیز محل خرید باید قبلاً به تایید مهندس مشاور و تصویب کارفرما برسد

omoorepeyman.ir

۶. بهای حمل مصالح سنگی، آجر وآهک و ... طبق ردیفهای حمل آهن‌آلات و سیمان پاکتی محاسبه می‌شود.

۷. بهای حمل اتصالیها و پله و قاب و دریچه چدنی، با استفاده از بهای واحد ردیفهای حمل آهن‌آلات و سیمان پاکتی و اعمال ضریب ۲/۵۰ محاسبه می‌شود.

۸. بهای ردیفهای حمل لوله‌های آزبست سیمان، بتنی و فایبرگلاس (G.R.P) فاضلابی و بتنی فاضلابی مخصوص لوله رانی (برای تعداد کل شاخه لوله حمل شده و براساس متر طول مفید هر شاخه در لوله‌گذاری)، برای لوله به قطر ۳۰۰ میلیمتر، پیش‌بینی شده‌است. بهای حمل لوله‌های فوق با سایر قطرها، برحسب مورد، با استفاده از بهای واحد ردیفهای حمل لوله به قطر ۳۰۰ میلیمتر، و اعمال ضرایب درج شده در جدول ۷، تعیین می‌شود.

جدول ۷. ضریبهای حمل لوله‌های آزبست سیمان، بتنی و فایبرگلاس (G.R.P) فاضلابی و بتنی فاضلابی مخصوص لوله رانی

قطر لوله (میلیمتر)	۲۰۰	۲۵۰	۳۰۰	۳۵۰	۴۰۰	۴۵۰	۵۰۰	۶۰۰	۷۰۰
ضریب	۰/۵۱	۰/۷۴	۱	۱/۲۵	۱/۷۵	۳	۳	۴/۵	۴/۵
قطر لوله (میلیمتر)	۸۰۰	۹۰۰	۱۰۰۰	۱۲۰۰	۱۴۰۰	۱۶۰۰	۱۸۰۰	۲۰۰۰	
ضریب	۷	۷/۵	۸/۵	۱۱	۱۳	۱۵/۵	۱۹/۵	۲۶	

۹. بهای ردیفهای حمل لوله‌های پی وی سی و پلی اتیلن فاضلابی و پلی اتیلن فاضلابی مخصوص لوله رانی (برای تعداد کل شاخه لوله حمل شده و براساس متر طول مفید هر شاخه در لوله‌گذاری)، برای لوله به‌قطر ۳۱۵ میلیمتر، پیش‌بینی شده است. بهای حمل لوله‌های فوق با سایرقطرها، بر حسب مورد، با استفاده از بهای واحد ردیفهای حمل لوله به‌قطر ۳۱۵ میلیمتر، و اعمال ضرایب درج شده در جدول ۸، تعیین می‌شود.

جدول ۸. ضریبهای حمل لوله‌های پی وی سی و پلی اتیلن فاضلابی و پلی اتیلن فاضلابی مخصوص لوله رانی

قطر لوله (میلیمتر)	۲۰۰	۲۲۵	۲۵۰	۲۸۰	۳۱۵	۳۵۰ یا ۳۵۵	۴۰۰	۴۵۰
ضریب	۰/۳۵	۰/۵	۰/۶۱	۰/۷۷	۱	۱/۳۵	۱/۳۵	۲
قطر لوله (میلیمتر)	۵۰۰	۵۶۰	۶۳۰	۷۱۰	۸۰۰	۹۰۰	۱۰۰۰	۱۲۰۰
ضریب	۳	۳	۵/۵	۵/۵	۵/۵	۹	۹	۱۳/۵

۱۰. بهای حمل سیمان فله چنانچه مسافت حمل (مبدا – مقصد) تا ۴۵۰ کیلومتر باشد، طبق ردیفهای حمل آهن‌آلات و سیمان پاکتی پرداخت می‌شود و اگر مسافت حمل بیشتر از ۴۵۰ کیلومتر باشد، بر اساس ردیفهای حمل آهن‌آلات و سیمان پاکتی، با اعمال ضریب ۱/۵۰ به قیمت ردیف‌های مربوط، برای تمام طول مسیر، پس از کسر ۳۰ کیلومتر پرداخت می‌شود.

۱۱. چنانچه حمل مصالح در راههای خاکی و شنی انجام شود، بهای واحد ردیفهای این فصل به‌اضافه ۳۰ درصد، پرداخت می‌شود.

۱۲. مبنای تعیین مسافت حمل، نزدیکترین راه طبق آخرین دفترچه مسافت وزارت راه و ترابری است، و در مورد راههایی که در دفترچه یاد شده، مسافتی برای آنها تعیین نشده است، با در نظر گرفتن کوتاهترین فاصله، طبق نظر مهندس مشاور، فاصله آنها تعیین می‌شود.

omoorepeyman.ir

شماره	شرح	واحد	بهای‌واحد(ریال)	مقدار	بهای کل(ریال)
۱۲۰۱۰۱	حمل آهن آلات و سیمان پاکتی، نسبت به مازاد بر۳۰ کیلومتر، تا فاصله ۷۵ کیلومتر.	تن - کیلومتر	۲۶۵		
۱۲۰۱۰۲	حمل آهن آلات و سیمان پاکتی، نسبت به مازاد بر ۷۵ کیلومتر، تا فاصله ۱۵۰ کیلومتر.	تن - کیلومتر	۱۸۰		
۱۲۰۱۰۳	حمل آهن آلات وسیمان پاکتی، نسبت به مازاد بر ۱۵۰ کیلومتر، تا فاصله ۳۰۰ کیلومتر.	تن - کیلومتر	۱۱۵		
۱۲۰۱۰۴	حمل آهن الات و سیمان پاکتی، نسبت به مازاد بر ۳۰۰ کیلومتر، تا فاصله ۴۵۰ کیلومتر.	تن - کیلومتر	۹۳		
۱۲۰۱۰۵	حمل آهن آلات و سیمان پاکتی، نسبت به مازاد بر ۴۵۰ کیلومتر، تا فاصله ۷۵۰ کیلومتر.	تن - کیلومتر	۷۹		
۱۲۰۱۰۶	حمل آهن آلات و سیمان پاکتی، نسبت به مازاد بر ۷۵۰ کیلومتر.	تن - کیلومتر	۶۶		
۱۲۰۲۰۱	حمل لوله‌های آزبست سیمان، بتنی و فایبرگلاس (G. R. P) فاضلابی به قطر۳۰۰ میلیمتر، نسبت به مازاد بر۳۰ کیلومتر تا فاصله ۷۵ کیلومتر.	مترطول - کیلومتر	۴۰		
۱۲۰۲۰۲	حمل لوله‌های آزبست سیمان، بتنی و فایبرگلاس (G. R. P) فاضلابی به قطر۳۰۰ میلیمتر، نسبت به مازاد بر ۷۵ کیلومتر تا فاصله ۱۵۰ کیلومتر.	مترطول - کیلومتر	۲۷		
۱۲۰۲۰۳	حمل لوله‌های آزبست سیمان، بتنی و فایبرگلاس (G. R. P) فاضلابی به قطر۳۰۰ میلیمتر، نسبت به مازاد بر ۱۵۰ کیلومتر تا فاصله ۳۰۰ کیلومتر.	مترطول - کیلومتر	۱۷		
۱۲۰۲۰۴	حمل لوله‌های آزبست سیمان، بتنی و فایبرگلاس (G. R. P) فاضلابی به قطر ۳۰۰ میلیمتر، نسبت به مازاد بر ۳۰۰ کیلومترتا فاصله ۴۵۰ کیلومتر.	مترطول - کیلومتر	۱۴		
۱۲۰۲۰۵	حمل لوله‌های آزبست سیمان، بتنی و فایبرگلاس (G. R. P) فاضلابی به قطر۳۰۰ میلیمتر، نسبت به مازاد بر ۴۵۰ کیلومترتا فاصله ۷۵۰ کیلومتر.	مترطول - کیلومتر	۱۲		
۱۲۰۲۰۶	حمل لوله‌های آزبست سیمان، بتنی و فایبرگلاس (G. R. P) فاضلابی به قطر ۳۰۰ میلیمتر، نسبت به مازاد بر ۷۵۰ کیلومتر.	مترطول - کیلومتر	۱۰		

omoorepeyman.ir

شماره	شرح	واحد	بهای‌واحد(ریال)	مقدار	بهای کل(ریال)
۱۲۰۳۰۱	حمل لوله های پی وی سی و پلی اتیلن فاضلابی به قطر ۳۱۵ میلیمتر، نسبت به مازاد بر ۳۰ کیلومتر تا فاصله ۷۵ کیلومتر.	مترطول – کیلومتر	۲۳		
۱۲۰۳۰۲	حمل لوله های پی وی سی و پلی اتیلن فاضلابی به قطر ۳۱۵ میلیمتر، نسبت به مازاد بر ۷۵ کیلومتر تا فاصله ۱۵۰ کیلومتر.	مترطول – کیلومتر	۱۶		
۱۲۰۳۰۳	حمل لوله های پی وی سی و پلی اتیلن فاضلابی به قطر ۳۱۵ میلیمتر، نسبت به مازاد بر۱۵۰ کیلومتر تا فاصله ۳۰۰ کیلومتر.	مترطول – کیلومتر	۱۰		
۱۲۰۳۰۴	حمل لوله های پی وی سی و پلی اتیلن فاضلابی به قطر ۳۱۵ میلیمتر، نسبت به مازاد بر ۳۰۰ کیلومتر تا فاصله ۴۵۰ کیلومتر.	مترطول – کیلومتر	۸		
۱۲۰۳۰۵	حمل لوله های پی وی سی و پلی اتیلن فاضلابی به قطر ۳۱۵ میلیمتر، نسبت به مازاد بر ۴۵۰ کیلومترتا فاصله ۷۵۰ کیلومتر.	مترطول – کیلومتر	۷		
۱۲۰۳۰۶	حمل لوله های پی وی سی و پلی اتیلن فاضلابی به قطر ۳۱۵ میلیمتر، نسبت به مازاد بر ۷۵۰ کیلومتر.	مترطول – کیلومتر	۶		

omoorepeyman.ir

فصل سیزدهم. عملیات لوله رانی

مقدمه

۱. مفاد درج شده در ردیفهای ۱۳۰۱۰۱ تا ۱۳۰۱۰۴، شرح مختصری از عملیات آماده‌سازی هر زوج شفت ارسال و دریافت و کلیه تجهیزات لازم، برای اجرای عملیات لوله رانی (حفاری و لوله گذاری ماشینی بدون حفر ترانشه Micro tunnelling & Pipe jacking)، در دو جهت ودر هر عمق است، و عملیات تفصیلی این ردیفها، به شرح زیر است :

۱-۱. تمیز کردن، محصور کردن و آماده کردن محل شفت‌های احداث شده و فضای عملیاتی اطراف آنها و انجام کارهای نقشه برداری لازم.

۱-۲. انتقال و استقرار و نصب و راه اندازی دستگاه لوله رانی و سایر تجهیزات (شامل انتقال اجزای لازم به داخل شفت ارسال)، باز کردن و جابجایی و استقرار و نصب و راه اندازی مجدد دستگاه برای اجرای عملیات در جهت دیگر در همان شفت.

۱-۳. باز کردن دستگاه لوله رانی و سایر تجهیزات (شامل خارج کردن اجزای لازم از شفت)، بارگیری، حمل و بار اندازی در محل شفت ارسالی بعدی.

۲. سایر کارهای لازم، برای تکمیل عملیات آماده سازی مورد نظر در بند ۱، بسته به مورد ، با استفاده از ردیفهای موجود در فهرست پایه شبکه جمع آوری فاضلاب و در صورت عدم وجود ردیف‌های لازم در فهرست مذکور از ردیف‌های مربوط در فهرست پایه ابنیه، با برآورد احجام و مقادیر هر مورد، به دفعات لازم، محاسبه می‌شود، مانند احداث و تخریب (در صورت نیاز) پشت بند دستگاه لوله رانی و یا ابنیه موقت مورد نیاز برای استقرار تجهیزات در بالا یا داخل شفت، و یا در فهرست تجهیز و برچیدن کارگاه منظور می‌شود، مانند موارد مرتبط با بند ۲-۷ دستورالعمل تجهیز و یا ردیفهای۴۲۰۹۰۳ و ۴۲۱۱۰۱ تا ۴۲۱۱۰۴ فهرست تجهیز کارگاه.

۳. مفاد درج شده در ردیفهای ۱۳۰۲۰۱ و ۱۳۰۲۰۲، شرح مختصری از عملیات لوله رانی با لوله‌های پلی اتیلن فاضلابی مخصوص در هر عمق است، و عملیات تفصیلی این ردیفها، به شرح زیر است :

۳-۱. بارگیری و حمل لوله‌ها، از محل تهیه، بسته به مورد، تا پای کار و باراندازی و چیدن به نحو مناسب، و یا تا محل‌های انباشت فرعی و باراندازی در آنجا، همراه با بارگیری مجدد و حمل لوله‌ها تا پای کار و باراندازی و چیدن به نحو مناسب.

۳-۲. انتقال قطعات پایلوت و کیسینگ (یک متری) و حلزونی و نوک حفار به داخل شفت و متعاقباً خارج ساختن آنها از شفت، در مقاطع لازم.

۳-۳. اجرای مراحل پایلوت و حفاری نقب و کیسینگ گذاری، با رعایت و کنترل مداوم و دقیق شیب و امتداد لازم، با دستگاه مناسب دارای سیستم تخلیه حلزونی، همراه با انتقال خاک و مواد حاصل از حفاری به بالای شفت و تمیز کردن کامل داخل کیسینگ‌ها.

۳-۴. حفاظت کامل داخل لوله از ورود هرگونه مواد خارجی، برش و آماده سازی سر لوله (درصورت لزوم)، تنظیم سر لوله‌ها و انجام عملیات جوشکاری به طور کامل، انتقال لوله‌ها به داخل نقب و به محل نصب، به کمک دستگاه، نصب آنها با رعایت شیب لازم و خارج کردن کیسینگ‌ها از نقب به کمک دستگاه.

۳-۵. آزمایش آب بندی خط لوله، طبق مشخصات فنی و شامل پر کردن و تخلیه، به طوری که پس از تخلیه، خط لوله عاری از هرگونه رسوب و مواد زاید باشد.

omoorepeyman.ir

۴. مفاد درج شده در ردیفهای ۱۳۰۳۰۱ تا ۱۳۰۳۰۳، شرح مختصری از عملیات لوله رانی با لوله‌های بتنی فاضلابی مخصوص در هر نوع زمین و در هر عمق است، و عملیات تفصیلی این ردیفها، به شرح زیر است :

۴-۱. بارگیری و حمل لوله‌ها و اتصالی‌ها، از محل تهیه، بسته به مورد، تا پای کار و باراندازی و چیدن به نحو مناسب، و یا تا محل‌های انباشت فرعی و باراندازی در آنجا، همراه با بارگیری مجدد و حمل لوله‌ها و اتصالی‌ها تا پای کار و باراندازی و چیدن به نحو مناسب.

۴-۲. حفاری نقب با رعایت و کنترل مداوم و دقیق شیب و امتداد لازم و انتقال خاک و مواد حاصل از حفاری به بالای شفت، با دستگاه مناسب دارای سیستم حفاری تمام مقطع (Full face) با نوک حفار مناسب و سیستم تخلیه دوغابی (Slurry).

۴-۳. حفاظت کامل داخل لوله از ورود هرگونه مواد خارجی، انتقال لوله‌ها و اتصالی‌ها به داخل شفت، راندن لوله‌ها به داخل نقب و به محل نصب، به کمک دستگاه و نصب آنها با رعایت شیب لازم.

۴-۴. آزمایش آب بندی خط لوله، طبق مشخصات فنی و شامل پر کردن و تخلیه، به طوری که پس از تخلیه، خط لوله عاری از هرگونه رسوب و مواد زاید باشد.

۵. هزینه تزریق آب در جلوی سیستم حفاری، در صورت لزوم و برای بهبود شرایط کار، در بهای واحد ردیفهای ۱۳۰۲۰۱ و ۱۳۰۲۰۲ و ۱۳۰۳۰۱ تا ۱۳۰۳۰۳ پیش بینی شده است.

۶. کسر بها نسبت به ردیف‌های ۱۳۰۲۰۱ و ۱۳۰۲۰۲، چنانچه از قطعات کیسینگ ۲ متری استفاده شود، ۱۰ درصد ردیف مربوط است.

۷. کسر بها نسبت به ردیفهای ۱۳۰۳۰۲ و ۱۳۰۳۰۳، چنانچه از دستگاه دارای سیستم حفاری مقطع باز (Open face) و سیستم تخلیه واگنی و انتقال خاک و مواد حاصل از حفاری به بالای شفت، استفاده شود، ۴۰ درصد ردیف مربوط است.

۸. اضافه بها نسبت به ردیفهای ۱۳۰۳۰۱ تا ۱۳۰۳۰۳، چنانچه از دستگاه دارای امکانات تامین هوای فشرده در قسمت حفاری دستگاه، استفاده شود، ۵ درصد ردیف مربوط است.

omoorepeyman.ir

شماره	شرح	واحد	بهای‌واحد(ریال)	مقدار	بهای کل(ریال)
۱۳۰۱۰۱	آماده سازی شفت‌ها و تجهیزات، برای لوله رانی در دو جهت با لوله‌های پلی‌اتیلن فاضلابی مخصوص به قطرهای ۲۰۰ تا ۴۰۰ میلیمتر.	زوج شفت ارسال و دریافت	۱،۳۷۶،۰۰۰		
۱۳۰۱۰۲	آماده سازی شفت‌ها و تجهیزات، برای لوله رانی در دو جهت با لوله‌های بتنی فاضلابی مخصوص به قطر ۶۰۰ میلیمتر.	زوج شفت ارسال و دریافت	۳،۴۸۸،۰۰۰		
۱۳۰۱۰۳	آماده سازی شفت‌ها و تجهیزات، برای لوله رانی در دو جهت با لوله‌های بتنی فاضلابی مخصوص به قطر ۱۲۰۰ میلیمتر.	زوج شفت ارسال و دریافت	۷،۱۰۳،۰۰۰		
۱۳۰۱۰۴	آماده سازی شفت‌ها و تجهیزات، برای لوله رانی در دو جهت با لوله‌های بتنی فاضلابی مخصوص به قطر ۲۰۰۰ میلیمتر.	زوج شفت ارسال و دریافت	۱۲،۶۷۷،۰۰۰		
۱۳۰۲۰۱	لوله رانی با لوله پلی اتیلن فاضلابی مخصوص، به قطر ۲۰۰ میلیمتر.	متر طول	۶۶۵،۵۰۰		
۱۳۰۲۰۲	لوله رانی با لوله پلی اتیلن فاضلابی مخصوص، به قطر ۴۰۰ میلیمتر.	متر طول	۷۳۹،۵۰۰		
۱۳۰۳۰۱	لوله رانی با لوله بتنی فاضلابی مخصوص، به قطر ۶۰۰ میلیمتر.	متر طول	۱،۵۱۲،۰۰۰		
۱۳۰۳۰۲	لوله رانی با لوله بتنی فاضلابی مخصوص، به قطر ۱۲۰۰ میلیمتر.	متر طول	۲،۵۰۸،۰۰۰		
۱۳۰۳۰۳	لوله رانی با لوله بتنی فاضلابی مخصوص، به قطر ۲۰۰۰ میلیمتر.	متر طول	۳،۹۰۹،۰۰۰		
۱۳۰۴۰۱	تهیه مصالح و ساخت و تزریق ملات بنتونیت، برای روانکاری لوله رانی.	لیتر	۳۹۵		

omoorepeyman.ir

فصل چهاردهم. تهیه لوله‌های بتنی فاضلابی مخصوص لوله رانی

مقدمه

۱. در ردیف‌های این فصل، مقدار لوله (با روکش داخلی پلی اتیلن) و اتصالی‌های تهیه شده طبق نقشه‌ها، مشخصات فنی، دستور کارها و صورت جلسه‌های تنظیمی، جدول‌های استاندارد ASTM (کلاس ۴) یا جدول‌های کارخانه سازنده، براساس متر طول مفید هر شاخه در لوله رانی، محاسبه و منظور می شود.

۲. پس از تهیه لوله و اتصالی‌های موضوع بند ۱ و ارایه اسناد مثبته توسط پیمانکار مبنی بر آماده بارگیری و حمل بودن آن، پنجاه درصد و پس از بار گیری و حمل و بار اندازی لوله‌ها و اتصالی‌ها در پای کار، چهل درصد بهای ردیفهای این فصل در صورت وضعیت‌های موقت پرداخت می‌شود. ده درصد باقیمانده پس از انجام کامل کار لوله رانی (موضوع ردیفهای فصل سیزدهم این فهرست بها)، قابل پرداخت خواهد بود.

۳. در پرداخت ردیف‌های این فصل، هیچگونه ضریبی بجز ضریب بالاسری ۱/۱۴ و ضریب پیشنهادی پیمانکار اعمال نمی‌شود.

omoorepeyman.ir

شماره	شرح	واحد	بهای‌واحد(ریال)	مقدار	بهای کل(ریال)
۱۴۰۱۰۱	لوله بتنی فاضلابی مخصوص لوله رانی، به قطر ۶۰۰ میلیمتر.	متر طول	۷۶۸،۰۰۰		
۱۴۰۱۰۲	لوله بتنی فاضلابی مخصوص لوله رانی، به قطر ۸۰۰ میلیمتر.	متر طول	۹۸۳،۵۰۰		
۱۴۰۱۰۳	لوله بتنی فاضلابی مخصوص لوله رانی، به قطر ۱۰۰۰ میلیمتر.	متر طول	۱،۲۳۵،۰۰۰		
۱۴۰۱۰۴	لوله بتنی فاضلابی مخصوص لوله رانی، به قطر ۱۲۰۰ میلیمتر.	متر طول	۱،۷۰۸،۰۰۰		
۱۴۰۱۰۵	لوله بتنی فاضلابی مخصوص لوله رانی، به قطر ۱۴۰۰ میلیمتر.	متر طول	۲،۱۶۹،۰۰۰		
۱۴۰۱۰۶	لوله بتنی فاضلابی مخصوص لوله رانی، به قطر ۱۶۰۰ میلیمتر.	متر طول	۲،۹۲۳،۰۰۰		
۱۴۰۱۰۷	لوله بتنی فاضلابی مخصوص لوله رانی، به قطر ۱۸۰۰ میلیمتر.	متر طول	۳،۶۷۹،۰۰۰		
۱۴۰۱۰۸	لوله بتنی فاضلابی مخصوص لوله رانی، به قطر ۲۰۰۰ میلیمتر.	متر طول	۴،۴۳۳،۰۰۰		

omoorepeyman.ir

فصل پانزدهم. تهیه لوله‌های پلی اتیلن فاضلابی مخصوص لوله رانی

مقدمه

۱. در ردیف ۱۵۰۱۰۱، وزن لوله (PE۸۰ و حداقل PN۳/۲) تهیه شده طبق نقشه‌ها، مشخصات فنی، دستور کارها و صورت جلسه‌های تنظیمی، و به ماخذ جدول‌های استاندارد مربوط یا جدول‌های کارخانه سازنده، محاسبه و منظور می شود.

۲. پس از تهیه لوله‌های موضوع بند ۱ و ارایه اسناد مثبته توسط پیمانکار مبنی بر آماده بارگیری و حمل بودن آن، پنجاه درصد و پس از بار گیری و حمل و بار اندازی لوله‌ها در پای کار، چهل درصد بهای ردیف ۱۵۰۱۰۱ در صورت وضعیت‌های موقت پرداخت می‌شود. ده درصد باقیمانده پس از انجام کامل کار لوله رانی (موضوع ردیفهای فصل سیزدهم این فهرست بها)، قابل پرداخت خواهد بود.

۳. در پرداخت ردیف مذکور در این فصل، هیچگونه ضریبی بجز ضریب بالاسری ۱/۱۴ و ضریب پیشنهادی پیمانکار اعمال نمی‌شود.

omoorepeyman.ir

شماره	شرح	واحد	بهای‌واحد(ریال)	مقدار	بهای کل(ریال)
۱۵۰۱۰۱	لوله پلی اتیلن فاضلابی مخصوص لوله رانی، به قطرهای ۲۰۰ تا ۴۰۰ میلیمتر.	کیلوگرم	۲۱،۱۰۰		

omoorepeyman.ir

پیوست ۱. مصالح پای‌کار

۱. مصالح پای‌کار، به‌مصالحی اطلاق می‌شود که برای اجرای موضوع پیمان، مورد نیاز باشد و با توجه به برنامه زمانبندی اجرای کار، طبق مشخصات فنی توسط پیمانکار تهیه و در کارگاه به‌طور مرتب به‌شکلی انبار شود که قابل اندازه‌گیری یا شمارش باشد. هنگام ورود مصالح به‌کارگاه، باید صورت جلسه ورود که در آن، نوع، مقدار و تاریخ ورود مشخص شده است، با حضور مهندس مشاور تنظیم شود.

۲. در قیمت ردیفهای فهرست ضمیمه، هزینه بارگیری، حمل تا فاصله پیش‌بینی شده در ردیفهای فصلهای مربوط و باراندازی مصالح در کارگاه به‌صورت منظم، در نظر گرفته شده است و هیچ گونه پرداختی برای حمل مازاد مصالح، به‌استثنای موارد پیش‌بینی شده در مقدمه فصلها، انجام نمی‌شود.

۳. هنگام تهیه صورت وضعیت موقت، مقدار مصالح پای‌کار، اندازه‌گیری می‌شود و برای تقویت بنیه مالی پیمانکار، ۷۰ درصد بهای مصالح پای‌کار و هزینه حمل بدون اعمال ضریب ۰/۷ (برای مصالحی که مشمول هزینه حمل مازاد می‌شوند)، با احتساب ضریبهای منطقه‌ای، هزینه بالاسری و پیشنهادی پیمانکار، در صورت وضعیتها منظور می‌شود.

۴. تمام مصالح پای‌کار، پس از منظور شدن در صورت وضعیت، متعلق به‌کارفرماست و پیمانکار حق خارج کردن آنها را از محوطه کارگاه ندارد، مگر مصالحی که برای اجرای موضوع پیمان، ضرورتی نداشته باشد. که در این صورت، پس از کسر آن از صورت وضعیت (چنانچه در صورت وضعیت منظور شده باشد)، پیمانکار می‌تواند با پیشنهاد مهندس مشاور و موافقت کارفرما، آنها را از کارگاه خارج کند.

۵. مسوولیت حفظ و نگهداری مصالح پای‌کار، در مدت پیمان، به‌عهده پیمانکار است و پیمانکار باید آنها را در محل مناسبی که در مقابل عوامل جوی و سایر عوامل مصون باشد، انبار کند.

۶. نرخ مصالح تعیین شده در فهرست مصالح پای‌کار، تنها برای محاسبه بهای مصالح پای‌کار در صورت وضعیتهای موقت در نظرگرفته شده است، و قابل استفاده یا استناد در سایر موارد نیست.

۷. در آخرین صورت وضعیت موقت پس از تحویل موقت، و صورت وضعیت قطعی، نباید هیچ نوع مصالح پای‌کار منظور شود. مصالح مازاد بر مصرف که در کارگاه باقی مانده و متعلق به‌پیمانکار است، باید توسط پیمانکار از کارگاه خارج شود.

omoorepeyman.ir

شماره	شرح	واحد	بهای‌واحد(ریال)	مقدار	بهای‌کل(ریال)
۴۱۰۱۰۱	ماسه شسته.	مترمکعب	۶۹،۹۰۰		
۴۱۰۱۰۲	شن شسته.	مترمکعب	۴۶،۵۰۰		
۴۱۰۱۰۳	سنگ قلوه.	مترمکعب	۳۵،۳۰۰		
۴۱۰۱۰۴	سنگ لاشه.	مترمکعب	۴۴،۵۰۰		
۴۱۰۱۰۵	آهک.	تن	۱۹۵،۰۰۰		
۴۱۰۱۰۶	آجر فشاری.	قالب	۲۴۰		
۴۱۰۱۰۷	آجر ماشینی سوراخدار.	قالب	۳۶۵		
۴۱۰۱۰۸	مخلوط رودخانه ای (توونان).	مترمکعب	۲۶،۷۰۰		
۴۱۰۲۰۱	سیمان پرتلند نوع یک پاکتی.	تن	۴۲۲،۰۰۰		
۴۱۰۲۰۲	سیمان پرتلند نوع دو پاکتی.	تن	۴۳۷،۰۰۰		
۴۱۰۲۰۳	سیمان پرتلند نوع پنج پاکتی.	تن	۴۵۲،۰۰۰		
۴۱۰۲۰۴	سیمان پرتلند نوع یک فله.	تن	۳۸۳،۰۰۰		
۴۱۰۲۰۵	سیمان پرتلند نوع دو فله.	تن	۳۹۸،۰۰۰		
۴۱۰۲۰۶	سیمان پرتلند نوع پنج فله.	تن	۴۱۳،۰۰۰		
۴۱۰۳۰۱	انواع میلگرد ساده.	کیلوگرم	۴،۲۵۰		
۴۱۰۳۰۲	انواع میلگرد آجدار.	کیلوگرم	۳،۷۶۰		
۴۱۰۴۰۱	انواع مصالح چدنی.	کیلوگرم	۳،۳۶۰		
۴۱۰۴۰۲	انواع لوله ومتعلقات فولادی گالوانیزه.	کیلوگرم	۶،۳۸۰		

omoorepeyman.ir

پیوست ۲. ضریب سهولت اجرای کار

قیمت ردیفهای این فهرست بها برای انجام کار، در داخل شهرها پیش‌بینی شده است. هرگاه قسمتی از مسیر خط انتقال فاضلاب در خارج از نواحی شهری و مناطق مسکونی واقع شود، هنگام تهیه برآورد، باید این قسمت مشخص شود و برای سهولت اجرای کار در این قسمت ضریبی بین ۱ تا ۸۵٪، تعیین و به قیمتهای این قسمت اعمال شود.

omoorepeyman.ir

پیوست ۳. شرح اقلام هزینه‌های بالاسری

هزینه بالاسری، به طور کلی به‌هزینه بالاسری عمومی و هزینه بالاسری کار، به شرح زیر تفکیک می‌شود.

۱. هزینه بالاسری عمومی

این هزینه از نوع هزینه‌هایی است که نمی‌توان آنها را به‌کار مشخصی مربوط کرد، مانند هزینه‌های درج شده در زیر :

۱ـ۱. هزینه دستمزد نیروی انسانی دفتر مرکزی، شامل نیروی انسانی مدیریت شرکت، دفتر فنی، امور اداری و مالی، تدارکات و خدمات.

۱ـ۲. هزینه بیمه‌های عمومی و حق بیمه کارکنان دفتر مرکزی (سهم کارفرما)، به‌انضمام هزینه بیمه بیکاری کارکنان دفتر مرکزی.

۱ـ۳. هزینه وسایل نقلیه دفتر مرکزی و هزینه‌های ایاب و ذهاب که توسط کارمندان یا مدیران، با وسایل نقلیه عمومی انجام می‌شود.

۱ـ۴. هزینه سرمایه گذاری یا اجاره محل دفتر مرکزی.

۱ـ۵. هزینه نگهداری دفتر مرکزی.

۱ـ۶. هزینه استهلاک وسایل دفتری دفتر مرکزی.

۱ـ۷. هزینه آب، برق، و سوخت دفتر مرکزی.

۱ـ۸. هزینه مخابرات و پست دفتر مرکزی.

۱ـ۹. هزینه پذیرایی و آبدارخانه دفتر مرکزی.

۱ـ۱۰. هزینه لوازم التحریر و ملزومات دفتر مرکزی.

۱ـ۱۱. هزینه فتوکپی و چاپ نقشه در دفتر مرکزی.

۱ـ۱۲. هزینه تهیه اسناد، برای شرکت در مناقصه‌ها.

۱ـ۱۳. هزینه ضمانت نامه شرکت در مناقصه‌ها.

۱ـ۱۴. هزینه‌های متفرقه، شامل هزینه‌های حقوقی و قضایی، نشریات، عضویت در مجامع، و مانند آنها.

۱ـ۱۵. هزینه عوارض شهرداری برای دفتر مرکزی.

۱ـ۱۶. هزینه سرمایه گذاری یا اجاره و هزینه‌های نگهداری و بهره‌برداری از انبار مرکزی.

۱ـ۱۷. هزینه دستگاهها و تجهیزات رایانه‌ای دفتر مرکزی.

۲. هزینه بالا سری کار

این هزینه، از نوع هزینه‌هایی است که می‌توان آن را به‌کار مشخصی مربوط کرد، مانند هزینه‌های درج شده در زیر:

۲ـ۱. هزینه‌های سرمایه گذاری که شامل موارد زیر است:

۲ـ۱ـ۱. هزینه تنخواه در گردش پیمانکار، با توجه به‌وجوه پیش پرداخت که نزد پیمانکار است.

۲ـ۱ـ۲. هزینه ناشی از وجوه نقدی آن قسمت از حسن انجام کار که نزد کارفرماست.

۲ـ۲. هزینه ضمانت نامه‌ها، که شامل موارد زیر است:

۲ـ۲ـ۱. هزینه ضمانت نامه انجام تعهدات.

۲ـ۲ـ۲. هزینه ضمانت نامه پیش پرداخت.

۲ـ۲ـ۳. هزینه ضمانت نامه وجوه حسن اجرای کار.

omoorepeyman.ir

۲ـ۳. هزینه مالیات.

۲ـ۴. هزینه صندوق کارآموزی.

۲ـ۵. سود پیمانکار.

۲ـ۶. هزینه‌های مستمر کارگاه، که شامل موارد زیر است:

۲ـ۶ـ۱. هزینه دستمزد نیروی انسانی سرپرستی عمومی کارگاه، دفتر فنی، اداری، مالی و تدارکات، کمپ و کانتین و خدمات. همچنین، هزینه دستمزد سایر عوامل کارگاه که در قیمت ردیفهای فهرست بها و هزینه تجهیز و برچیدن کارگاه، منظور نشده است.

۲ـ۶ـ۲. هزینه نیروی انسانی خدماتی که در اختیار کارفرما و مهندس مشاور برای بازرسی و آزمایش قرار می‌گیرد.

۲ـ۶ـ۳. هزینه سفر مدیران و کارکنان دفتر مرکزی به‌کارگاه و سایر نقاط، برای کار مربوط.

۲ـ۶ـ۴. هزینه تهیه نسخه‌های اضافی اسناد و مدارک پیمان.

۲ـ۶ـ۵. هزینه غذای کارکنان و کارمندان پیمانکار.

۲ـ۶ـ۶. هزینه پذیرایی کارگاه.

۲ـ۶ـ۷. هزینه‌های پست، مخابرات، ارتباطات، سفر مسوولان کارگاه و هزینه‌های متفرقه.

۲ـ۶ـ۸. هزینه تامین وسیله نقلیه برای تدارکات کارگاه.

۲ـ۶ـ۹. هزینه فتوکپی، چاپ، لوازم التحریر و ملزومات.

۲ـ۶ـ۱۰. هزینه آزمایش‌های پیمانکار.

۲ـ۶ـ۱۱. هزینه‌های مربوط به ایمنی، بهداشت، محیط زیست (HSE) و حفاظت کار.

۲ـ۷. هزینه‌های تهیه مدارک فنی و تحویل کار.

۲ـ۷ـ۱. هزینه‌های تهیه عکس و فیلم.

۲ـ۷ـ۲. هزینه تهیه نقشه‌های کارگاهی (Shop Drawings)، در حد نیاز کار.

۲ـ۷ـ۳. هزینه تهیه نقشه‌های چون ساخت (As Built Drawings).

۲ـ۷ـ۴. هزینه‌های برنامه ریزی و کنترل پروژه.

۲ـ۷ـ۵. هزینه‌های نگهداری عملیات انجام شده تا زمان تحویل موقت.

۲ـ۷ـ۶. هزینه‌های مربوط به‌امور تحویل موقت و تحویل قطعی.

توضیح ۱) هزینه دستمزد نیروی انسانی شاغل در تعمیرگاه ماشین‌آلات جزو هزینه ساعتی ماشین‌آلات پیش‌بینی شده است و از این بابت هزینه‌ای در هزینه‌های بالاسری منظور نشده است.

توضیح ۲) در طرحهای عمرانی، چون هزینه‌های بیمه سهم کارفرما و بیمه بیکاری نیروی انسانی کارگاه و همچنین هزینه عوارض شهرداری (برای پیمانهای مشمول)، توسط دستگاههای اجرایی از محل اعتبار طرح پرداخت می‌شود، هزینه‌ای از بابت آنها در هزینه‌های بالاسری منظور نشده است.

omoorepeyman.ir

جدول ضریب منطقه‌ای

ردیف	نام مناطق	ضریب
۱	استان‌های تهران و اصفهان.	۱/۰۰
۲	استان‌های مازندران، فارس، سمنان، مرکزی، قم، قزوین و گلستان. شهرستان مشهد از استان خراسان رضوی.	۱/۰۵
۳	استان‌های آذربایجان شرقی، اردبیل، زنجان، همدان، لرستان، کرمان و یزد. شهرستانهای تربت حیدریه، کاشمر، خلیل آباد، نیشابور، سبزوار و چناران از استان خراسان رضوی. بخشهای یانه‌سر، دودانگه، چهاردانگه، بندپی، بلده و کجور و دهستانهای لفور و راستوپی، چلاو، نمارستان، دو هزار، سه‌هزار و اشکور از استان مازندران.	۱/۱۰
۴	استان‌های کردستان، آذربایجان غربی، کرمانشاه، خوزستان، گیلان، چهارمحال و بختیاری. شهرستانهای جهرم، داراب، فیروزآباد، کازرون، لارستان، لامرد، ممسنی، اقلید، سپیدان و نی‌ریز و بخشهای سرچهان و کوهمره سرخی از استان فارس. شهرستانهای فردوس، گناباد، قوچان، تربت‌جام، سرخس، رشتخوار، بردسکن، فریمان، خواف و تایباد از استان خراسان رضوی. شهرستانهای شیروان، بجنورد، مانه و سملقان، جاجرم، اسفراین و فاروج از استان خراسان شمالی. شهرستانهای بیرجند، سربیشه و قائن از استان خراسان جنوبی. بخشهای مراوه‌تپه و داشلی برون از استان گلستان.	۱/۱۵
۵	استان‌های ایلام، بوشهر، هرمزگان و کهگیلویه و بویراحمد. شهرستانهای کلات و درگز و بخش باجگیران از استان خراسان رضوی. شهرستان نهبندان از استان خراسان جنوبی. شهرستان طبس از استان یزد. بخش راز و جرگلان از استان خراسان شمالی.	۱/۲۰
۶	استان سیستان و بلوچستان.	۱/۳۰
۷	جزایر استان‌های بوشهر و هرمزگان.	۱/۴۰

ضریب منطقه‌ای به شرح جدول بالا، هنگام تهیه برآورد بر حسب محل اجرای پروژه، به برآورد هزینه که بر اساس ردیف‌های این فهرست بها تعیین شده اعمال می‌شود. این ضریب به ردیف‌های فصل‌های چهاردهم و پانزدهم تعلق نمی‌گیرد.

omoorepeyman.ir

پیوست ۵. دستورالعمل تجهیز و برچیدن کارگاه

این دستورالعمل، به‌صورت عمومی و برای استفاده در رشته‌های مختلف تهیه شده است، از این رو، در کارهای مربوط به‌هر رشته، باید به‌تناسب ماهیت و نیاز آن کار، مفاد این دستورالعمل مورد استفاده قرار گیرد.

۱. تعاریف

۱ـ۱. تجهیز کارگاه، عبارت از عملیات، اقدامها و تدارکاتی است که باید به‌صورت موقت برای دوره اجرا انجام شود، تا آغاز و انجام دادن عملیات موضوع پیمان، طبق اسناد و مدارک پیمان، میسر شود.

۱ـ۲. ساختمانهای پشتیبانی، به‌ساختمانی گفته می‌شود که برای پشتیبانی عملیات اجرایی، مورد بهره‌برداری قرار می‌گیرند، مانند کارگاههای سر پوشیده، شامل کارگاههای تاسیساتی، آهنگری، نجاری، آرماتوربندی، باطری‌سازی، صافکاری، نقاشی، ساخت قطعات پیش‌ساخته و مانند آن، تعمیرگاههای سرپوشیده ماشین‌آلات،انبارهای سرپوشیده، انبار مواد منفجره، آزمایشگاه پیمانکار، اتاق محل ترانسفورماتورها و مولدهای برق، ایستگاه سوخت رسانی و...

۱ـ۳. ساختمانهای عمومی، به‌ساختمانی گفته می‌شود که برای افراد مستقر در کارگاه و سرویس دادن به‌آنها، مورد استفاده قرار گیرد، مانند دفاتر کار، نمازخانه، مهمانسرا، ساختمانهای مسکونی، غذاخوری، آشپزخانه، نانوایی، فروشگاه، درمانگاه، رختشویخانه، تلفنخانه، پارکینگهای سرپوشیده.

۱ـ۴. محوطه‌سازی، شامل خیابان بندی، سیستم جمع‌آوری و دفع آبهای سطحی و فاضلاب، ایجاد خاکریز و کانالهای هدایت آب و تمهیدات دیگر برای حفاظت کارگاه در مقابل سیل، فضای سبز، انبارهای روباز، زمینهای ورزشی، پارکینگهای روباز، حصار کشی، تامین روشنایی محوطه، تامین تجهیزات ایمنی و حفاظت و کارهای مشابه است.

۱ـ۵. منظور از ورودی کارگاه، محل یا محلهایی از کارگاه است که در آن، آب، برق، گاز و مخابرات مورد نیاز اجرای کار، از سوی کارفرما تامین و تحویل پیمانکار می‌شود. مشخصات ورودی کارگاه برای تامین هر یک از نیازهای پیش گفته، در شرایط خصوصی پیمان تعیین می‌شود.

۱ـ۶. انبار کارگاه، محل یا محلهایی از کارگاه است که با توجه به‌طرح جا نمایی تجهیز کارگاه، برای نگهداری و حفاظت مصالح و تجهیزات با رعایت دستورالعملهای مربوط، از آنها استفاده می‌شود.

۱-۰۷ راه دسترسی، راهی است که یکی از راههای موجود کشور را به‌کارگاه متصل کند.

۱ـ۸. راههای سرویس، راههایی هستند که برای دستیابی به‌محل اجرای عملیات، احداث شود.

۱ـ۹. راههای ارتباطی، راههایی هستند که معادن مصالح، منابع آب، محل قرضه، انبار مواد منفجره و مانند آن را، به‌طور مستقیم یا با واسطه راههای دیگر، به‌محل اجرای کار متصل می‌کنند.

۱ـ۱۰. راه انحرافی، راهی است، که برای تامین تردد وسایل نقلیه عمومی، که قبلا" از مسیر موجود انجام می‌شد اما به‌علت عملیات موضوع پیمان قطع شده است، احداث شود.

۱ـ۱۱. منظور از تامین در شرح ردیفهای تجهیز و برچیدن کارگاه، فراهم کردن ساختمانها، تاسیسات و ماشین‌آلات، به‌روش احداث یا نصب در کارگاه یا در اختیار گرفتن آنها از امکانات موجود در محل، به‌صورت خرید خدمت یا اجاره و اقدامهای‌مربوط به‌نگهداری و بهره برداری از آنهاست.

omoorepeyman.ir

۱ـ۱۲. برچیدن کارگاه، عبارت از جمع‌آوری مصالح، تاسیسات و ساختمانهای موقت، خارج کردن مصالح، تجهیزات، ماشین‌آلات و دیگر تدارکات پیمانکار از کارگاه، تسطیح، تمیز کردن و در صورت لزوم به‌شکل اول برگرداندن زمینها و محلهای تحویلی کارفرما، طبق نظر کارفرماست.

۲. روش تهیه برآورد

۲ـ۱. مهندس مشاور یا واحد تهیه کننده برآورد، باید با توجه به‌شرایط و نیاز هر کار و همچنین، روش انتخاب شده برای اجرای آن، اقتصادی‌ترین روش برای تجهیز کارگاه را تعیین و بر مبنای آن، هزینه‌های مربوط را طبق ردیفهای پیش‌بینی شده در فهرست تجهیز و برچیدن کارگاه این پیوست، بر حسب قیمتهای محل اجرای کار و با منظور نمودن هزینه‌های بالاسری به صورت مقطوع برآورد کرده و در برابر ردیفهای مورد نظر، درج کند و چنانچه مشخصات ویژه‌ای برای تجهیز و برچیدن کارگاه لازم باشد، آن را در اسناد مناقصه و پیمان، پیش بینی کند. برای ساختمانهایی که احداث می‌شود، ارزش مصالح بازیافتی، از هزینه احداث کسر شده و حاصل، به‌عنوان برآورد آنها منظور می‌شود. در مورد ساختمانهای پیش‌ساخته، مانند کاروانها و قطعات پیش ساخته ساختمانها، مانند قابهای فلزی، هزینه حمل و نصب، استهلاک و سرمایه‌گذاری آنها، در طول اجرای کار محاسبه شده و جزو برآورد هزینه تجهیز و برچیدن کارگاه، منظور می‌شود. در پیمانهایی که از چند رشته فهرست‌بهای واحد استفاده می‌شود، تنها یک فهرست تجهیز و برچیدن کارگاه برای کل کار تهیه می‌شود.

تبصره) در پیمانهایی که مشمول خاتمه یا فسخ میشوند، ارزش مصالح بازیافتی ساختمانهای احداث شده تا زمان خاتمه یا فسخ، با توجه به میزان تجهیز انجام شده و سایر شرایط مربوط، بین کارفرما و پیمانکار توافق می‌شود.

۲ـ۲. ساختمانها، تاسیسات و راههایی که در برآورد هزینه‌های تجهیز و برچیدن کارگاه منظور می‌شود، به‌صورت موقت و برای دوره اجرا در نظر گرفته می‌شود. به‌منظور تقلیل هزینه‌های تجهیز کارگاه، با اولویت دادن به‌اجرای تاسیسات جنبی یا زیربنایی که در طرح برای دوره بهره‌برداری پیش‌بینی شده است و در دوره اجرا نیاز خواهد بود، از تاسیسات یاد شده به‌عنوان تجهیز کارگاه استفاده شود و این موضوع در اسناد و مدارک پیمان درج شود. در این حالت هزینه آنها با استفاده از فهرستهای بهای واحد رشته مربوط محاسبه و در برآورد هزینه اجرای کار منظور می‌شود. چنانچه برای تامین آب، برق، گاز، مخابرات و راههای کارگاه یا تامین ساختمانهای مسکونی، اداری، پشتیبانی و عمومی یا سایر موارد، از تاسیسات جنبی یا زیربنایی که برای دوران بهره‌برداری از طرح پیش بینی می‌شود استفاده شود، با توجه به‌اینکه هزینه آنها در ردیفهای فصلهای مربوط پیش بینی شده است، هزینه‌ای برای ایجاد تاسیسات یاد شده در تجهیز و برچیدن کارگاه منظور نمی‌شود.

۲ـ۳. نحوه تامین آب، برق، گاز و مخابرات کارگاه در دوره اجرا، باید در شرایط خصوصی پیمان، مشخص شود. چنانچه برای انتقال آب، برق، گاز و برقراری ارتباط مخابراتی، از شبکه سراسری یا محلی تا ورودی کارگاه، لوله‌کشی، کانال‌کشی و کابل‌کشی،برای دوره اجرا لازم باشد، باید چگونگی انجام دادن آن در شرایط خصوصی پیمان، پیش‌بینی شود.

۲ـ۴. چنانچه کارفرما در نظر داشته باشد تدارک برق رسانی تا ورودی کارگاه را به‌عهده بگیرد، که کارهای آن، شامل نصب ترانسفورماتور و متعلقات آن، کابل‌کشی از برق شبکه تا ورودی کارگاه، پرداخت تعرفه‌های ثابت برق (دیماند) و هزینه‌های انشعاب و اشتراک برق و سایر کارهای مشابه است، تعهدات کارفرما در این زمینه، به‌طور مشخص در شرایط خصوصی پیمان درج می‌شود و هزینه‌ای از این بابت در تجهیز و برچیدن کارگاه، منظور نمی‌شود. چنانچه تدارک برق رسانی تا ورودی کارگاه به‌عهده کارفرما نباشد، هزینه آن برآورد و پس از کسر هزینه‌های قابل برگشت در پایان کار، باقیمانده جزو هزینه‌های تجهیز و برچیدن کارگاه پیش‌بینی می‌شود.

۲ـ۵. چنانچه کارفرما در نظر دارد تامین آب‌رسانی تا ورودی کارگاه یا احداث چاه آب را به‌عهده بگیرد، در حالت استفاده از شبکه عمومی آب که کارهای آن، شامل اجرای خط انتقال آب از شبکه تا ورودی کارگاه، پرداخت هزینه‌های اشتراک و انشعاب آب و سایر کارهای مشابه است، یا احداث چاه عمیق یا نیمه عمیق و پرداخت هزینه‌های برداشت آب، تعهدات کارفرما در این زمینه، در اسناد و مدارک

omoorepeyman.ir

پیمان درج می‌شود و هزینه‌ای از این بابت در تجهیز و برچیدن کارگاه منظور نمی‌شود. چنانچه تدارک آب‌رسانی تا ورودی کارگاه یا احداث چاه آب، به‌عهده کارفرما نباشد، هزینه آن پس از کسر هزینه‌های قابل برگشت در پایان کار، جزو هزینه‌های تجهیز و برچیدن کارگاه، منظور می‌شود.

۲ـ۶. چنانچه برای دسترسی به‌کارگاه در دوره اجرا نیاز به‌راه دسترسی باشد، باید چگونگی احداث آن در شرایط خصوصی پیمان پیش‌بینی شود. چنانچه بر اساس اسناد و مدارک پیمان احداث راه دسترسی به‌عهده کارفرما باشد، هزینه‌ای از این بابت در ردیفهای تجهیز و برچیدن کارگاه منظور نمی‌شود. در حالتی که احداث راه دسترسی به‌عهده کارفرما نباشد، هزینه آن با استفاده از فهرست‌بهای واحد پایه رشته راه، باند فرودگاه و زیرسازی راه‌آهن محاسبه و به‌صورت مقطوع در برآورد هزینه تجهیز و برچیدن کارگاه پیش‌بینی می‌شود.

۲ـ۷. با وجود این که طبق شرایط عمومی پیمان، تامین زمین برای تجهیز کارگاه به‌عهده کارفرماست، چنانچه کارفرما در نظر داشته باشد تمام یا قسمتی از زمین تجهیز کارگاه توسط پیمانکار تامین شود، باید تامین زمین از سوی پیمانکار را در شرایط خصوصی پیمان پیش بینی کرده و هزینه اجاره آن را جزو برآورد هزینه‌های تجهیز و برچیدن کارگاه، منظور کند.

۲ـ۸. به استثنای تعهداتی که در این فهرست بها و شرایط عمومی پیمان در مورد تجهیز کارگاه به‌عهده کارفرماست گذاشته شده است، هر نوع تسهیلات دیگری که کارفرما در نظر دارد برای تجهیز کارگاه در اختیار پیمانکار قراردهد، باید آنرا در شرایط خصوصی پیمان پیش بینی کند.

۲ـ۹. هزینه تجهیز کارگاههایی مانند تاسیسات، آهنگری، نجاری، آرماتوربندی و ساخت قطعات پیش‌ساخته، در بهای واحد ردیفهای فصلهای مربوط، محاسبه شده است و از این بابت، در ردیفهای تجهیز و برچیدن کارگاه، هزینه‌ای منظور نمی‌شود.

۲ـ۱۰. هزینه تجهیز تعمیرگاههای ماشین‌آلات در هزینه ساعتی ماشین‌آلات، در ردیفهای فصلهای مربوط در نظر گرفته شده است و از این بابت، هزینه‌ای در ردیفهای تجهیز و برچیدن کارگاه منظور نمی‌شود.

۲ـ۱۱. هزینه آب و برق مصرفی برای اجرای کار، در بهای واحد ردیفها در فصلهای مربوط، محاسبه شده است و از این بابت، هزینه‌ای در ردیفهای تجهیز و برچیدن کارگاه، منظور نمی‌شود.

۲ـ۱۲. هزینه غذای کارمندان پیمانکار در کارگاه، در هزینه بالاسری (هزینه‌های مستمر کارگاه) پیش‌بینی شده است. در کارهایی که لازم است پیمانکار هزینه یا کمک هزینه‌هایی برای تامین غذای کارگران پرداخت کند، این هزینه جزو هزینه‌های تجهیز و برچیدن کارگاه منظور می‌شود.

۲ـ۱۳. در کارهایی که تامین غذای کارمندان کارفرما، مهندس مشاور و آزمایشگاه، در کارگاه ضروری است، شمار استفاده کننده از غذا، در شرایط خصوصی پیمان تعیین می‌شود، و هزینه آن به‌طور مقطوع برآورد و جزو هزینه‌های تجهیز و برچیدن کارگاه، منظور می‌شود.

۲ـ۱۴. پیش‌بینی هزینه تامین وسیله نقلیه مورد نیاز کارفرما، مهندس مشاور و آزمایشگاه توسط پیمانکار، در برآورد هزینه اجرای کار مجاز نیست.

۲ـ۱۵. هزینه راههای انحرافی، جزو ردیفهای تجهیز و برچیدن کارگاه منظور نمی‌شود. حجم عملیات مربوط به‌راههای انحرافی، بر اساس فهرست‌بهای پایه رشته راه، باند فرودگاه و زیر سازی راه‌آهن، محاسبه شده و مقادیر آن در فهرست بها و مقادیر کار، منظور و برآورد می‌شود.

۲ـ۱۶. نقشه و مشخصات ساختمانهای دفاتر و محل سکونت کارکنان کارفرما، مهندس مشاور و آزمایشگاه، در اسناد مناقصه درج شده، و هزینه اجرای آنها، با توجه به نقشه‌های اجرایی و مشخصات تعیین شده، به صورت مقطوع برآورد و جزو هزینه‌های تجهیز و برچیدن کارگاه، منظور می‌شود.

۲ـ۱۷. جمع مبالغ مقطوع هزینه تجهیز و برچیدن کارگاه، بدون احتساب هزینه‌های مربوط به ردیفهای ۴۲۰۳۰۱ تا ۴۲۰۳۰۳ و ۴۲۱۰۰۱ تا ۴۲۱۱۰۴، فهرست تجهیز و برچیدن کارگاه، (که خود این ردیف‌ها نیز باید به صورت مقطوع منظور شود) نباید از میزان تعیین شده در زیر

omoorepeyman.ir

بیشتر شود. چنانچه در موارد استثنایی، این هزینه از حد تعیین شده، بیشتر باشد، هزینه تجهیز و برچیدن کارگاه، باید قبل از انجام مناقصه یا ارجاع کار به‌صورت ترک مناقصه، به‌تصویب شورای عالی فنی برسد.

۲ـ۱۷ـ۱ کارهای مربوط به‌فهرستهای پایه رشته ابنیه، تاسیسات مکانیکی، تاسیسات برقی، آبرسانی روستایی، آبخیزداری و منابع طبیعی، شبکه توزیع آب و شبکه جمع‌آوری فاضلاب به میزان ۴ درصد مبلغ برآورد هزینه اجرای کار بدون هزینه‌های تجهیز و برچیدن کارگاه.

۲ـ۱۷ـ۲ کارهای مربوط به‌فهرستهای پایه رشته راه، باند فرودگاه و زیرسازی راه‌آهن، راهداری، خطوط انتقال آب، آبیاری تحت فشار و آبیاری و زهکشی، به‌میزان ۶ درصد مبلغ برآورد هزینه اجرای کار بدون هزینه‌های تجهیز و برچیدن کارگاه.

۲-۱۷-۳ در کارهایی که برای برآورد هزینه اجرای آنها بیش از یک رشته فهرست بها استفاده می‌شود، هر گاه حد مبلغ تجهیز و برچیدن کارگاه رشته‌های به‌کار رفته که طبق بندهای ۲-۱۷-۱ و ۲-۱۷-۲، تعیین می‌شود، یکسان نباشد، عددی بین ۴ درصد تا ۶ درصد به‌تناسب مبلغ برآورد مربوط به‌هریک از رشته‌ها محاسبه می‌شود.

۲ـ۱۸. در کارهایی که برآورد هزینه اجرای آنها، بدون هزینه‌های تجهیز و برچیدن کارگاه کمتر از ۲۵۰۰ میلیون ریال است، چنانچه هزینه تجهیز و برچیدن آنها از حدود تعیین شده در بند ۲ـ۱۷ بیشتر نشود، هزینه تجهیز و برچیدن کارگاه آنها، تا میزان سقف تعیین شده در بند ۲ـ۱۷، تعیین و به‌صورت یک قلم ریالی و مقطوع، پیش‌بینی می‌شود و تفکیک آن به‌ردیفهای تجهیز و برچیدن کارگاه، ضروری نیست.

۳. شرایط کلی

۳ـ۱. پیمانکار موظف است بی‌درنگ پس از تحویل کارگاه، با توجه به‌فهرست تعیین شده برای تجهیز، طرح جانمایی تجهیز کارگاه را تهیه کرده و پس از تایید مهندس مشاور، آن را مبنای تجهیز کارگاه قرار دهد.

۳ـ۲. کارفرما با توجه به روش پیش‌بینی شده در اسناد و مدارک پیمان برای تامین آب، برق، گاز و مخابرات، پیمانکار را به‌دستگاههای اجرایی و سازمانهای دولتی برای گرفتن انشعاب آب، برق، گاز و تلفن و یا گرفتن مجوز احداث چاه عمیق یا نیمه‌عمیق و موارد مشابه، برای استفاده موقت در دوره ساختمان، معرفی می‌کند.

۳ـ۳. پیمانکار موظف است عملیات تجهیز کارگاه را، در مدت زمان تعیین شده برای تجهیز کارگاه، با توجه به‌شرایط منطقه، در حد متعارف به‌انجام برساند. در مواردی که مشخصات فنی اجرایی ویژه‌ای، برای عملیات تجهیز و برچیدن کارگاه در اسناد و مدارک پیمان درج شده باشد، پیمانکار ملزم به‌رعایت آن است.

۳ـ۴. تعهدات کارفرما در زمینه تجهیز و برچیدن کارگاه، در حدی که در اسناد و مدارک پیمان پیش‌بینی شده است، انجام می‌شود. تجهیز مازاد بر موارد یا مبالغ پیش‌بینی شده در پیمان که مورد نیاز انجام کار است، به‌هزینه پیمانکار است و پرداخت اضافی از این بابت، انجام نمی‌شود. چنانچه طبق شرایط عمومی پیمان، مبلغ پیمان تغییر کند، مبلغ مقطوع تجهیز و برچیدن کارگاه تغییر نمی‌کند و هزینه تجهیز اضافی، تنها برای قیمت جدید (موضوع تبصره بند ۲ دستورالعمل نحوه استفاده از قیمتهای پایه در تعیین قیمت جدید)، قابل پرداخت است.

۳ـ۵. هزینه تجهیز و برچیدن کارگاه، در صورت تامین هر یک از ردیفهای تجهیز و برچیدن کارگاه، با توجه به‌مفاد بند ۴، تا سقف مبلغ پیش‌بینی شده در ردیفهای مربوط، پرداخت می‌شود.

تبصره) در پیمانهایی که هزینه تجهیز و برچیدن آنها به‌صورت یک قلم تعیین شده است نیز، هزینه یادشده مطابق بند ۴ـ۴، تا سقف مبلغ پیش‌بینی شده پرداخت می‌شود.

۳ـ۶. پیمانکار، موظف است به‌هزینه خود، ساختمانها و تاسیسات موقت کارگاه را که برای تجهیز کارگاه احداث می‌کند، در برابر حوادث اتفاقی، مانند آتش‌سوزی و سیل، بیمه کند.

۳ـ۷. ساختمانها و تاسیسات مربوط به‌تجهیز کارگاه که در زمینهای تحویلی کارفرما احداث شده است، باید پس از انجام کار برچیده شوند. تجهیزات، و مصالح بازیافتی تجهیز کارگاه (به‌استثنای تجهیز انجام شده توسط کارفرما)، متعلق به‌پیمانکار است. به‌جز ساختمانها و قطعات

omoorepeyman.ir

پیش ساخته، چنانچه ساختمانها و تاسیسات تجهیز کارگاه که توسط پیمانکار در زمین کارفرما احداث شده است، مورد نیاز کارفرما باشد، بهای مصالح بازیافتی آنها، بر اساس نرخ متعارف روز با توافق دو طرف تعیین و با پرداخت وجه آن به‌پیمانکار، ساختمانها و تاسیسات یاد شده، به‌کارفرما واگذار می‌شود.

۴. نحوه پرداخت

۴ـ۱. هزینه هر یک از ردیفهای تجهیز و برچیدن کارگاه، به‌تناسب پیشرفت عملیات مربوط به‌آنها، محاسبه شده و در صورت وضعیتها درج می‌شود.

تبصره) هزینه ردیفهایی که تامین آنها به‌صورت خرید خدمت یا اجاره انجام می‌شود، چنانچه مربوط به‌بخشی از کار باشد، به‌تناسب پیشرفت آن بخش از کار محاسبه می‌شود و چنانچه به کل کار مربوط شود، به تناسب پیشرفت عملیات موضوع پیمان، محاسبه و پرداخت‌می‌شود.

۴ـ۲. هزینه تجهیز و برچیدن کارگاه، پس از احتساب تخفیف یا اضافه پیشنهادی پیمانکار، در صورت وضعیتها منظور می‌شود.

۴ـ۳. هزینه برچیدن کارگاه، پس از اتمام عملیات و برچیدن کارگاه، در صورت وضعیت منظور و پرداخت می‌شود.

۴ـ۴. روش پرداخت هزینه تجهیز و برچیدن کارگاه، در پیمانهایی که برآورد هزینه اجرای آنها کمتر از ۲۵۰۰ میلیون ریال است و هزینه تجهیز و برچیدن کارگاه آنها، به‌صورت یک قلم پیش‌بینی شده است، به‌شرح زیر است:

۴ـ۴ـ۱. در کارهای مربوط به‌فهرستهای پایه رشته ابنیه، تاسیسات مکانیکی، تاسیسات برقی، آبرسانی روستایی، آبخیزداری و منابع طبیعی، شبکه توزیع آب و شبکه جمع‌آوری فاضلاب:

ـ ۴۵ درصد مبلغ تجهیز برچیدن کارگاه، پس از اجرای بخشی از تجهیز کارگاه که انجام آن برای شروع عملیات پیمان لازم است، یا تدارک ۶۰ درصد ماشین‌آلات مورد نیاز.

ـ ۴۵ درصد مبلغ تجهیز و برچیدن کارگاه، به‌نسبت پیشرفت عملیات موضوع پیمان.

ـ ۱۰ درصد مبلغ تجهیز و برچیدن کارگاه، پس از برچیدن کارگاه.

۴ـ۴ـ۲. در کارهای مربوط به‌فهرستهای پایه رشته راه، باند فرودگاه و زیرسازی راه‌آهن، راهداری، خطوط انتقال آب، آبیاری تحت فشار و آبیاری و زهکشی:

ـ ۳۰ درصد مبلغ تجهیز و برچیدن کارگاه، پس از اجرای بخشی از تجهیز کارگاه که انجام آن برای شروع عملیات موضوع پیمان لازم است، یا تدارک ۶۰ درصد ماشین‌آلات.

ـ ۶۰ درصد مبلغ تجهیز و برچیدن کارگاه، به‌نسبت پیشرفت عملیات موضوع پیمان.

ـ ۱۰ درصد مبلغ تجهیز و برچیدن کارگاه، پس از برچیدن کارگاه.

omoorepeyman.ir

فهرست ردیف‌های تجهیز و بر چیدن کارگاه

شماره	شرح	واحد	مبلغ (ریال)
۴۲۰۱۰۱	تامین و تجهیز محل سکونت کارمندان و افراد متخصص پیمانکار.	مقطوع	
۴۲۰۱۰۲	تامین و تجهیز محل سکونت کارگران پیمانکار.	مقطوع	
۴۲۰۱۰۳	تامین و تجهیز ساختمان‌های اداری و دفاتر کار پیمانکار.	مقطوع	
۴۲۰۲۰۱	تامین کمک هزینه یا تسهیلات لازم برای تهیه غذای کارگران.	مقطوع	
۴۲۰۲۰۲	تامین لباس کار، کفش و کلاه حفاظتی کارگران.	مقطوع	
۴۲۰۳۰۱	تامین و تجهیز محل سکونت کارکنان کارفرما، مهندس مشاور و آزمایشگاه.	مقطوع	
۴۲۰۳۰۲	تامین و تجهیز ساختمان‌های اداری و دفاتر کار کارفرما، مهندس مشاور و آزمایشگاه.	مقطوع	
۴۲۰۳۰۳	تامین غذای کارمندان مهندس مشاور، کارفرما و آزمایشگاه.	مقطوع	
۴۲۰۴۰۱	تامین ساختمان‌های پشتیبانی و تجهیز انبارهای سرپوشیده، آزمایشگاه پیمانکار و موارد مشابه.	مقطوع	
۴۲۰۴۰۲	تامین و تجهیز انبار مواد منفجره.	مقطوع	
۴۲۰۴۰۳	تامین و تجهیز ساختمان‌های عمومی، بجز ساختمان‌های مسکونی و اداری و دفاتر کار.	مقطوع	
۴۲۰۴۰۴	محوطه سازی.	مقطوع	
۴۲۰۵۰۱	احداث چاه آب عمیق یا نیمه عمیق.	مقطوع	
۴۲۰۶۰۱	تامین آب کارگاه و شبکه آب رسانی داخل کارگاه.	مقطوع	
۴۲۰۶۰۲	تامین برق کارگاه و شبکه برق رسانی داخل کارگاه.	مقطوع	
۴۲۰۶۰۳	تامین سیستم‌های مخابراتی داخل کارگاه.	مقطوع	
۴۲۰۶۰۴	تامین سیستم گازرسانی در داخل کارگاه.	مقطوع	
۴۲۰۶۰۵	تامین سیستم سوخت رسانی کارگاه.	مقطوع	
۴۲۰۷۰۱	تامین راه دسترسی.	مقطوع	
۴۲۰۷۰۲	تامین راه‌های سرویس.	مقطوع	
۴۲۰۷۰۳	تامین راه‌های ارتباطی.	مقطوع	
۴۲۰۸۰۱	تامین ایاب و ذهاب کارگاه.	مقطوع	
۴۲۰۹۰۱	تامین پی و سکو برای نصب ماشین‌آلات و تجهیزات سیستم تولید مصالح، سیستم تولید بتن، کارخانه آسفالت، ژنراتورها و مانند آنها.	مقطوع	
۴۲۰۹۰۲	نصب ماشین‌آلات و تجهیزات و راه اندازی آنها، یا تامین آنها از راه خرید خدمت یا خرید مصالح.	مقطوع	

omoorepeyman.ir

شماره	شرح	واحد	مبلغ (ریال)
۴۲۰۹۰۳	بارگیری، حمل و بار اندازی ماشین‌آلات و تجهیزات به کارگاه و برعکس.	مقطوع	
۴۲۱۰۰۱	تهیه، نصب و برچیدن داربست فلزی برای انجام نما سازی خارج ساختمان در کارهای رشته ابنیه، وقتی که ارتفاع نما سازی بیش از ۳,۵ متر باشد.	مقطوع	
۴۲۱۰۰۲	بارگیری، حمل، بار اندازی، مونتاژ و دمونتاژ ماشین‌آلات و لوازم حفاری محل شمع و بارت به کارگاه و برعکس.	مقطوع	
۴۲۱۰۰۳	دمونتاژ، جابه‌جایی، مونتاژ و استقرار وسایل و ماشین‌آلات حفاری محل شمع و باروت از یک محل به محل دیگر در کارگاه.	مقطوع	
۴۲۱۰۰۴	بارگیری، حمل و باراندازی وسایل و ماشین‌آلات شمع‌کوبی و سپر کوبی به کارگاه و برعکس.	مقطوع	
۴۲۱۰۰۵	تهیه لوازم و مصالح و کف‌سازی محل ساخت تیرهای بتنی پیش‌ساخته پل‌ها.	مقطوع	
۴۲۱۰۰۶	بارگیری، حمل و باراندازی وسایل و قطعات تیر مشبک فلزی (پوترلانسمان) به کارگاه و برعکس.	مقطوع	
۴۲۱۰۰۷	جابه‌جایی و استقرار وسایل نصب تیرهای بتنی پیش‌ساخته از محل هر پل به محل پل دیگر.	مقطوع	
۴۲۱۱۰۱	تامین علایم و وسایل ایمنی برای اطراف ترانشه‌ها و میله چاه‌ها و گودهایی که در مسیر عبور عابرین و یا وسایط نقلیه قرار دارد، در کارهای رشته شبکه توزیع آب، شبکه جمع‌آوری فاضلاب و آبرسانی روستایی.	مقطوع	
۴۲۱۱۰۲	تامین وسایل لازم و برقراری تردد عابرین پیاده و وسایط نقلیه از روی ترانشه‌ها و گودها در کارهای رشته شبکه توزیع آب، شبکه جمع‌آوری فاضلاب و آبرسانی روستایی.	مقطوع	
۴۲۱۱۰۳	تامین مسیر مناسب برای تردد عابرین پیاده و وسایط نقلیه در محل‌هایی که به علت انجام عملیات، عبور از مسیر موجود قطع می‌شود، در کارهای رشته شبکه توزیع آب، شبکه جمع‌آوری فاضلاب و آبرسانی روستایی.	مقطوع	
۴۲۱۱۰۴	تامین روشنایی و تهویه مناسب در داخل نقب در موارد لازم، در کارهای رشته شبکه جمع‌آوری فاضلاب.	مقطوع	
۴۲۱۲۰۱	حفظ یا انحراف موقت نهرهای زراعی موجود در محدوده کارگاه.	مقطوع	
۴۲۱۳۰۱	بیمه تجهیز کارگاه.	مقطوع	
۴۲۱۳۰۲	برچیدن کارگاه.	مقطوع	
	جمع هزینه تجهیز و بر چیدن کارگاه.	مقطوع	

@omoorepeyman.ir

پیوست ۶. نحوه عمل برای تعیین قیمتهای جدید پیمانهایی که براساس این فهرست‌بها منعقد شده‌اند

اگر در چارچوب موضوع پیمان، کارهای جدیدی به پیمانکار ابلاغ شود، برای تعیین قیمت آنها به شرح زیر عمل می‌شود:

۱. چنانچه در فهرست‌بهای منضم به پیمان برای کار جدید ابلاغی، شرح و قیمت واحد پیش‌بینی نشده باشد برای تعیین قیمت جدید مطابق بند ج ماده ۲۹ شرایط عمومی پیمان عمل می‌شود.

۲. چنانچه برای کار جدید ابلاغی در فهرست‌بهای منضم به پیمان شرح و قیمت واحد پیش‌بینی شده باشد برای پرداخت قیمت جدید عیناً از همان قیمت با اعمال تمام ضریبهای مندرج در پیمان (مانند هزینه‌های بالاسری، منطقه‌ای، پیشنهادی پیمانکار و برحسب مورد سایر ضریبهای مربوط) استفاده می‌شود، در این حالت حداکثر جمع مبلغ مربوط به ردیف‌های قیمتهای جدید با درنظر گرفتن افزایش مقادیر کار تا ۲۵ درصد است.

تبصره) چنانچه برای اجرای کارهای موضوع این بند، تجهیزات جدید و در نتیجه تجهیز کارگاه اضافی نسبت به تجهیز کارگاه پیش‌بینی شده در اسناد و مدارک پیمان نیاز باشد، در مورد اقلام اضافی تجهیز و هزینه آنها، با پیمانکار توافق می‌شود. مبلغ تجهیز و برچیدن اضافی، حداکثر تا ۲۵ درصد مبلغ مقطوع تجهیز و برچیدن کارگاه پیمان می‌تواند توافق شود.

omoorepeyman.ir

پیوست ۷. نقشه‌های نمونه

۱. مشخصات نقشه‌های نمونه این پیوست به شرح زیر است :

شماره نقشه	موضوع
۳۷۱۰۱	جزییات ترانشه لوله
۳۷۱۰۲	جزییات نقب خط لوله
۳۷۱۰۳	آدم‌رو بتنی درجا
۳۷۱۰۴	آدم‌رو عمیق بتنی درجا برای لوله اصلی فاضلاب
۳۷۱۰۵	آدم‌رو بتنی پیش ساخته
۳۷۱۰۶	آدم‌رو با دیواره آجری
۳۷۱۰۷	آدم‌رو ریزشی بتنی درجا
۳۷۱۰۸	جزییات پله و دریچه چدنی آدم‌رو

۲. هنگام تهیه نقشه‌های اجرایی، با استفاده از نقشه‌های نمونه این پیوست، باید جزییات میلگردگذاری پیش‌بینی شود.

omoorepeyman.ir

نقشـــه‌های نمـــونه

پیوست ۰۷

فهرست بهای واحد پایه رشته
شبکه جمع آوری و انتقال فاضلاب

omoorepeyman.ir

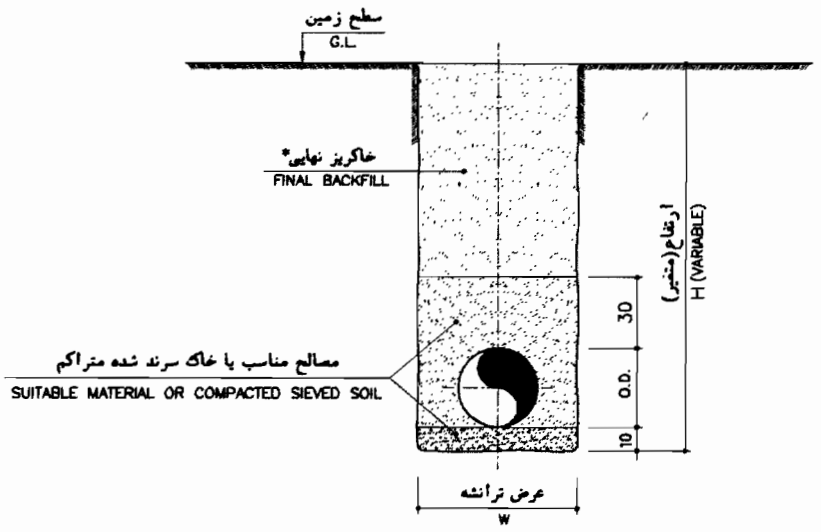

مقطع ترانشه

TRENCH SECTION

N.T.S

عرض ترانشه برای انواع لوله با قطرهای مختلف (بر حسب سانتیمتر)

TRENCH WIDTH FOR DIFFERENT PIPES (in Cm)

TYPE \ N.D. (mm)	200	250	300	350	400	450	500	600	700	800	900	1000	1200	1400	1600	1800	2000
A.C.S.	80	80	80	85	95	100	115	125	140	150	160	170	–	–	–	–	–
C.S , R.C.S.	80	80	80	–	100	–	120	135	145	160	170	185	205	230	255	280	305
G.R.P.S.	80	80	80	85	95	–	115	120	130	140	150	165	185	205	225	245	265

TYPE \ N.D. (mm)	200	225	250	280	315	350 یا 355	400	450	500	560	630	710	800	900	1000	1200
P.V.C.S.	80	80	80	80	80	80	80	85	110	115	125	–	–	–	–	–
P.E.S.	80	80	80	80	80	80	80	85	110	115	125	130	140	150	160	180

A.C.S. لوله آزبست سیمان فاضلابی
C.S , R.C.S. لوله بتنی ساده یامسلح فاضلابی
P.V.C.S. لوله پی وی سی فاضلابی
P.E.S. لوله پلی اتیلن فاضلابی
G.R.P.S. لوله فایبرگلاس فاضلابی

N.D. قطر اسمی لوله
O.D. قطر خارجی لوله

* حد اقل تراکم خاکریز نهایی ۸۵ درصد پروکتور استاندارد است.

DWG.NO.	37101	شماره نقشه	نقشه های نمونه شبکه جمع آوری و انتقال فاضلاب جزییات ترانشه لوله	سازمان مدیریت و برنامه ریزی کشور
DATE		تاریخ		
SCALE		مقیاس		
REVISION		تغییر		
APPROVED		تصویب	SEWERAGE-TYPICAL DRAWINGS PIPE TRENCH DETAIL	MANAGEMENT AND PLANNING ORGANIZATION

omoorepeyman.ir

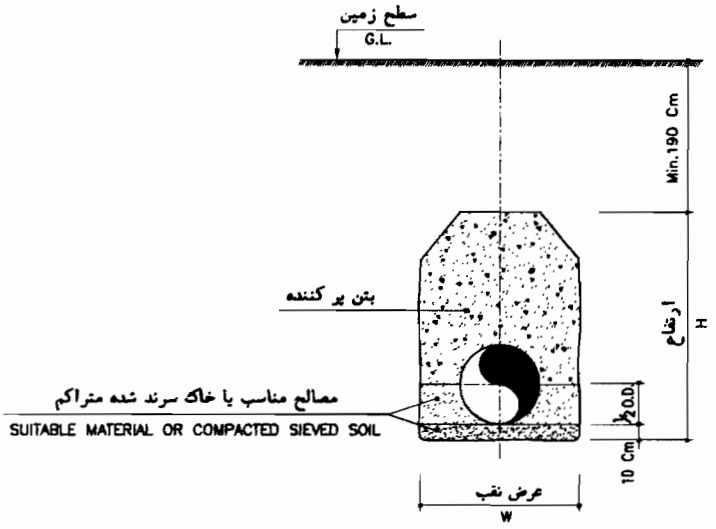

مقطع نقب

GALLERY SECTION

N.T.S

ابعاد نقب برای انواع لوله با قطرهای مختلف

GALLERY DIMENSIONS FOR DIFFERENT PIPES

(C.S) , (R.C.S.)

N.D. (mm)	200	250	300	400	500	600	700	800	900	1000	1200	1400	1600
W (Cm)	75	80	90	100	130	140	150	165	175	185	210	235	260
H (Cm)	115	120	125	140	160	175	185	200	210	220	245	270	295

(P.E.S.)

N.D. (mm)	200	225	250	280	315	350 یا 355	400	500
W (Cm)	65	70	70	75	75	80	85	95
H (Cm)	110	115	115	120	120	125	130	140

N.D. قطر اسمی لوله — C.S , R.C.S. لوله بتنی ساده یامسلح فاضلابی

O.D. قطر خارجی لوله — P.E.S. لوله پلی اتیلن فاضلابی

DWG.NO.	37102	شماره نقشه	نقشه های نمونه شبکه جمع آوری وانتقال فاضلاب جزییات نقب لوله	سازمان مدیریت و برنامه ریزی کشور
DATE		تاریخ		
SCALE		مقیاس		
REVISION		تغییر	SEWERAGE-TYPICAL DRAWINGS PIPE GALLERY DETAIL	MANAGEMENT AND PLANNING ORGANIZATION
APPROVED		تصویب		

omoorepeyman.ir

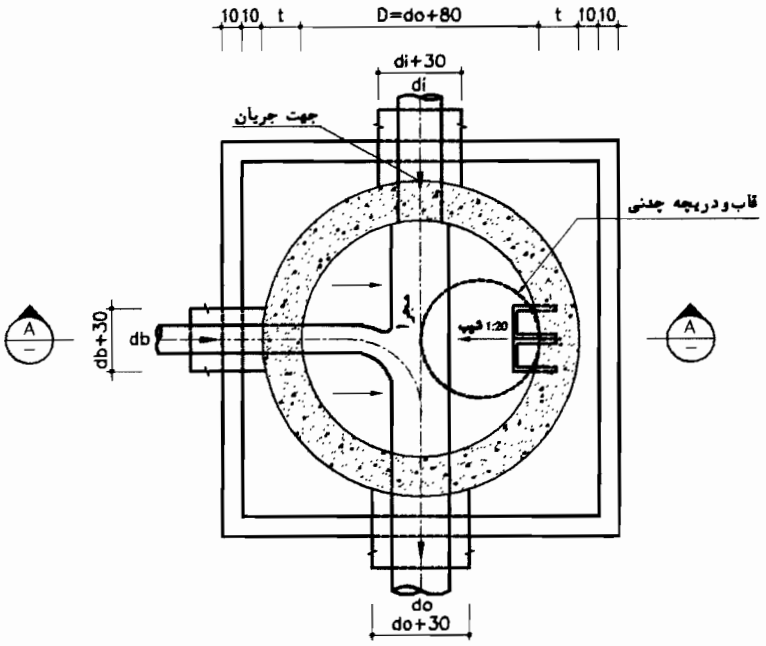

SECTION B-B
N.T.S

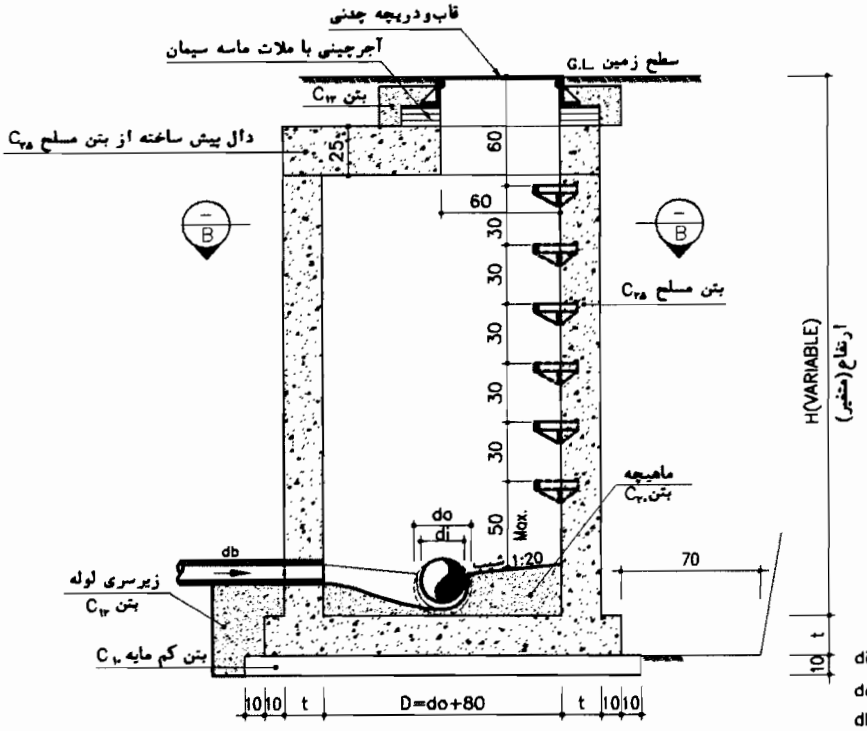

SECTION A-A
N.T.S

di قطر داخلی لوله ورودی اصلی
do قطر داخلی لوله خروجی
db قطر داخلی لوله ورودی انشعاب

اندازه t بر اساس نقشه های اجرایی
کلیه اندازه های نقشه ها به سانتیمتر

DWG.NO.	37103	شماره نقشه	نقشه های نمونه شبکه جمع آوری وانتقال فاضلاب آدم رو بتنی درجا	سازمان مدیریت و برنامه ریزی کشور
DATE		تاریخ		
SCALE		مقیاس		
REVISION		تغییر	SEWERAGE-TYPICAL DRAWINGS CAST IN PLACE CONC. MANHOLE	MANAGEMENT AND PLANNING ORGANIZATION
APPROVED		تصویب		

omoorepeyman.ir

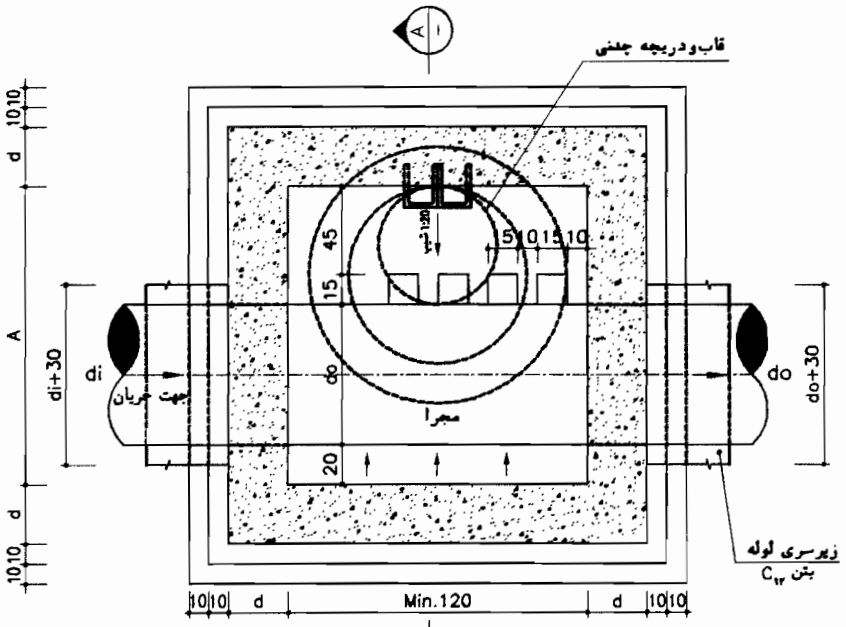

SECTION B-B
N.T.S

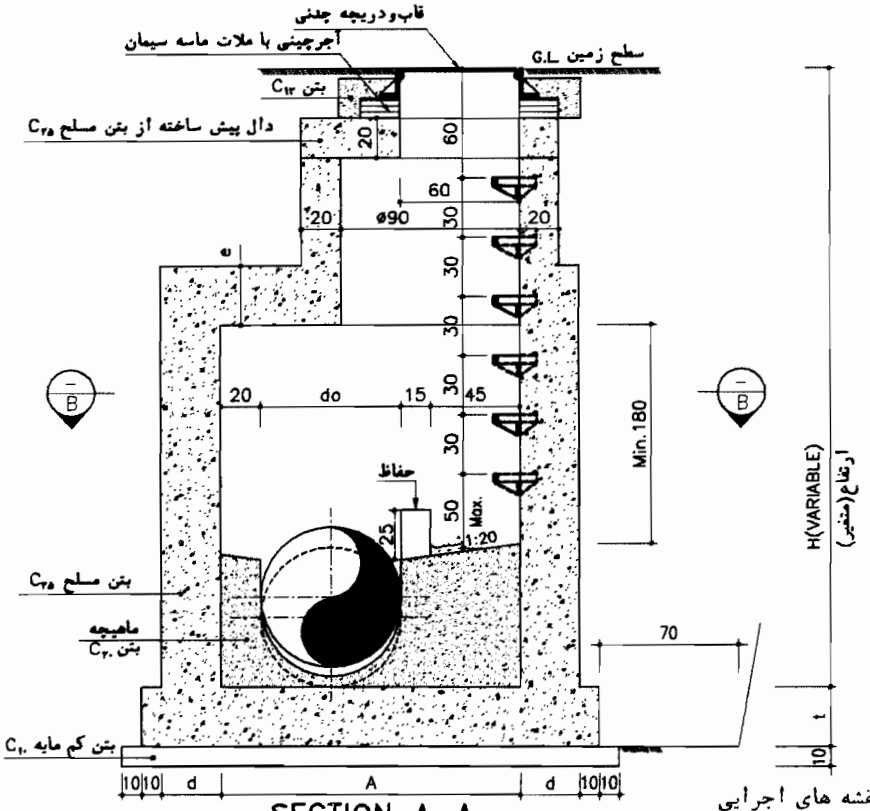

SECTION A-A
N.T.S

قطرداخلی لوله ورودی di
قطرداخلی لوله خروجی do

اندازه های e,d براساس نقشه های اجرایی
کلیه اندازه های نقشه ها به سانتیمتر

DWG.NO.	37104	شماره نقشه	نقشه های نمونه شبکه جمع آوری وانتقال فاضلاب آدم روعمیق بتنی درجا برای لوله اصلی فاضلاب	سازمان مدیریت و برنامه ریزی کشور
DATE		تاریخ		
SCALE		مقیاس		
REVISION		تغییر	SEWERAGE-TYPICAL DRAWINGS CAST IN PLACE DEEP CONC. MANHOLE IN MAIN SEWER PIPE	MANAGEMENT AND PLANNING ORGANIZATION
APPROVED		تصویب		

omoorepeyman.ir

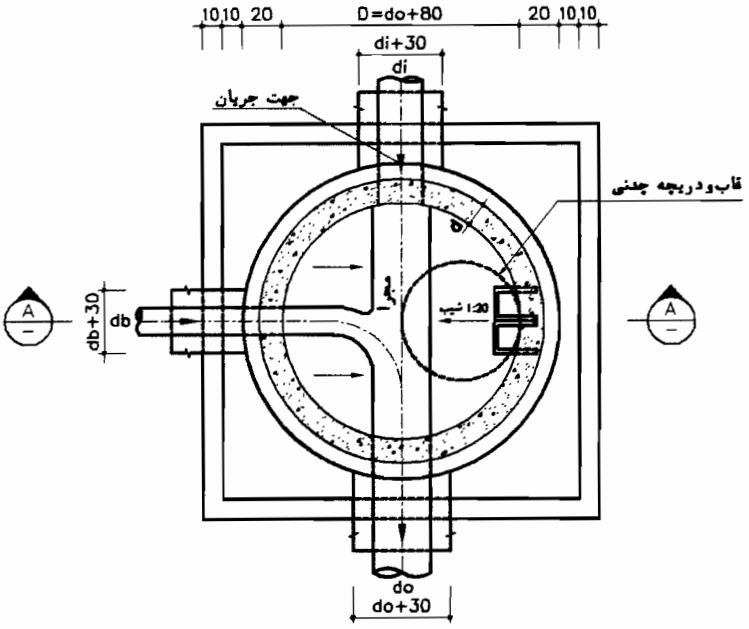

SECTION B-B
N.T.S

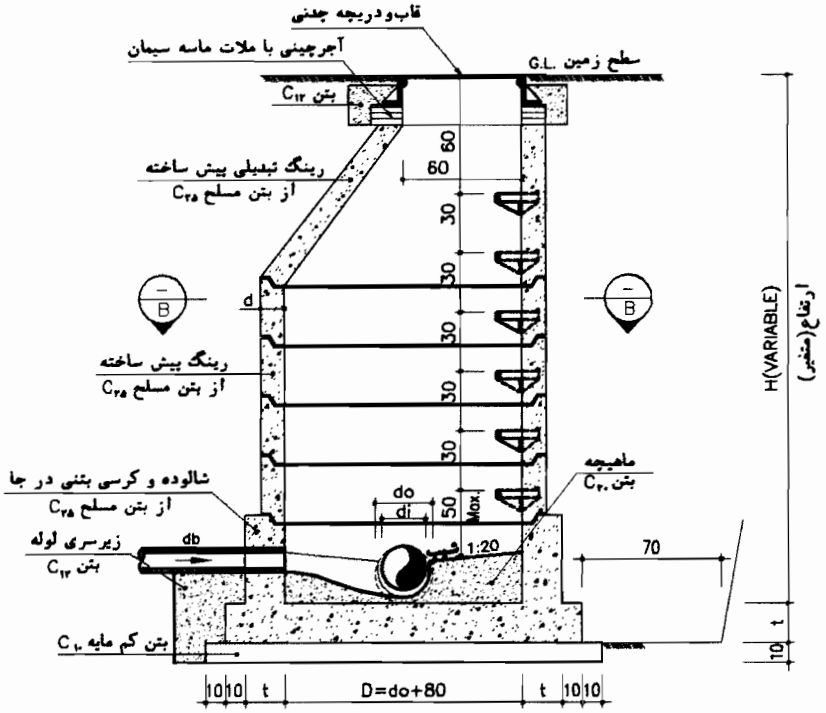

SECTION A-A
N.T.S

di قطر داخلی لوله ورودی اصلی
do قطر داخلی لوله خروجی
db قطر داخلی لوله ورودی انشعاب

اندازه t بر اساس نقشه های اجرایی
کلیه اندازه های نقشه ها به سانتیمتر

DWG.NO.	37105	شماره نقشه	نقشه های نمونه شبکه جمع آوری وانتقال فاضلاب آدم رو بتنی پیش ساخته	سازمان مدیریت و برنامه ریزی کشور
DATE		تاریخ		
SCALE		مقیاس		
REVISION		تغییر	SEWERAGE-TYPICAL DRAWINGS PRE. CAST CONC. MANHOLE	MANAGEMENT AND PLANNING ORGANIZATION
APPROVED		تصویب		

omoorepeyman.ir

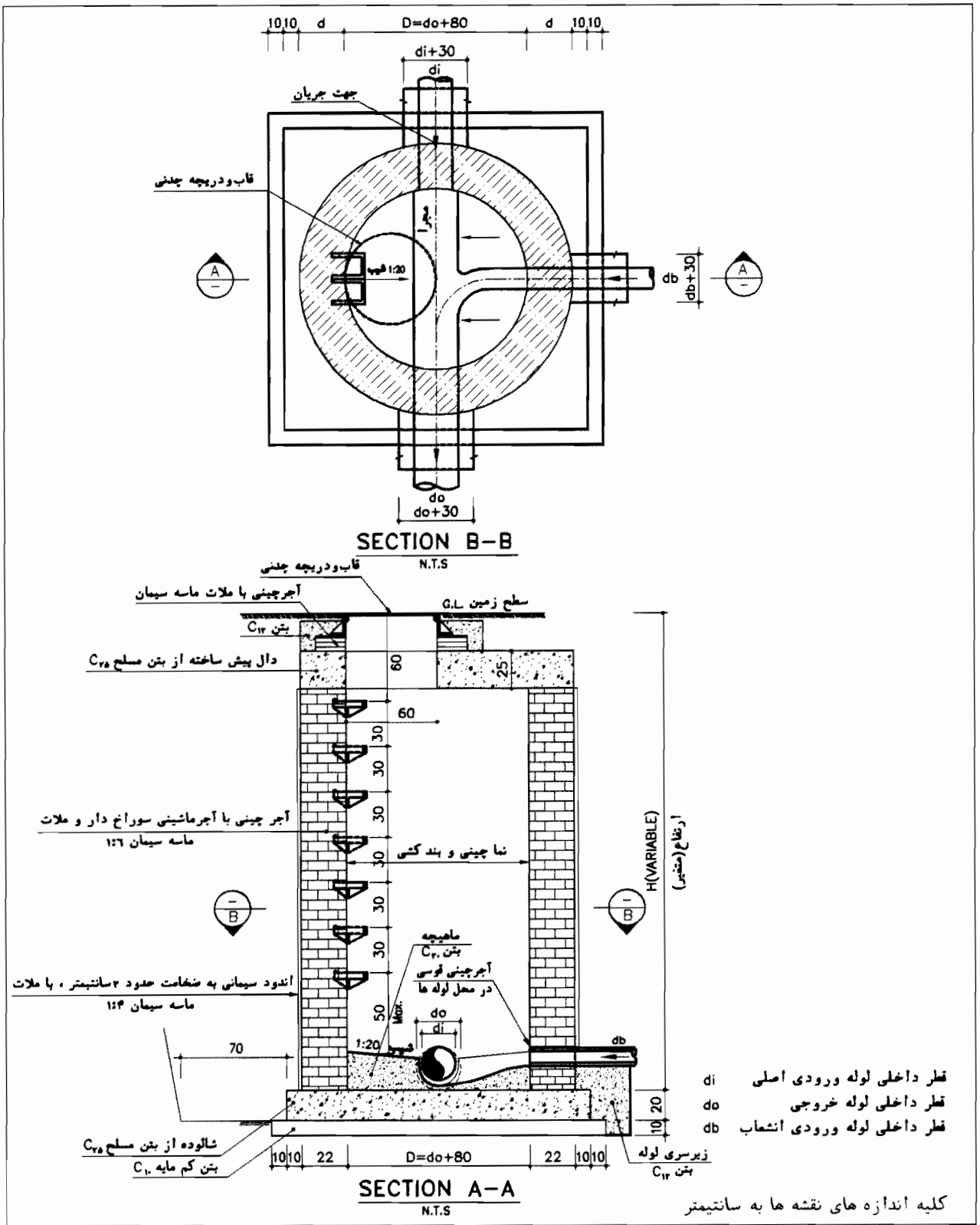

کلیه اندازه های نقشه ها به سانتیمتر

DWG.NO.	37106	شماره نقشه	نقشه های نمونه شبکه جمع آوری وانتقال فاضلاب آدم رو با دیواره آجری	سازمان مدیریت و برنامه ریزی کشور
DATE		تاریخ		
SCALE		مقیاس		
REVISION		تغییر	SEWERAGE-TYPICAL DRAWINGS BRICKWORK MANHOLE	MANAGEMENT AND PLANNING ORGANIZATION
APPROVED		تصویب		

omoorepeyman.ir

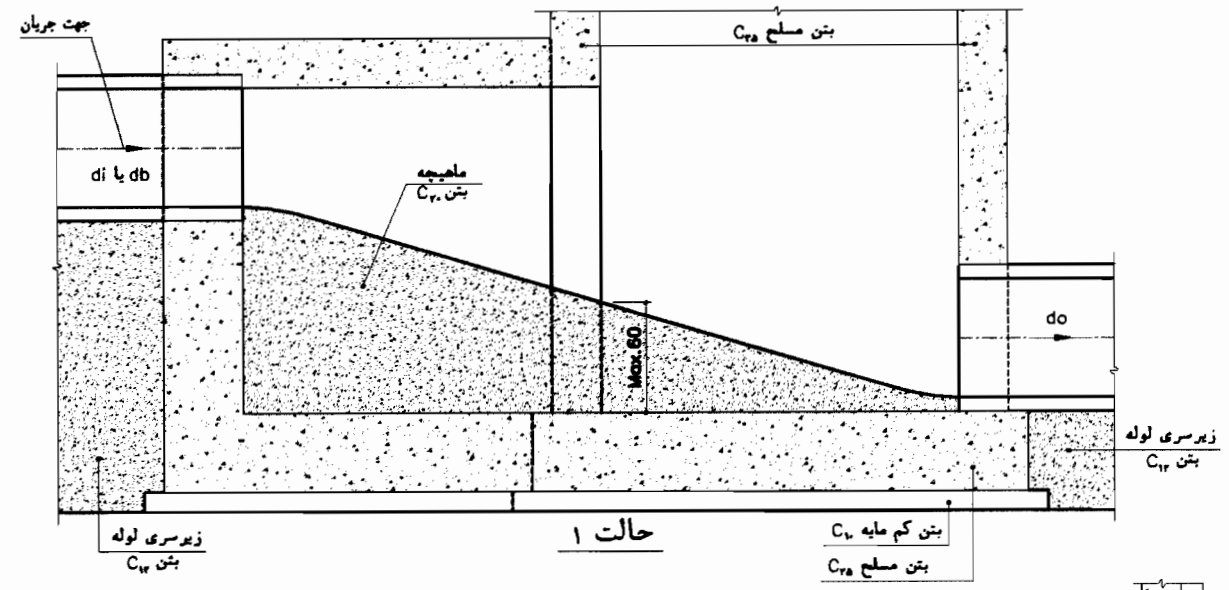

حالت ۱

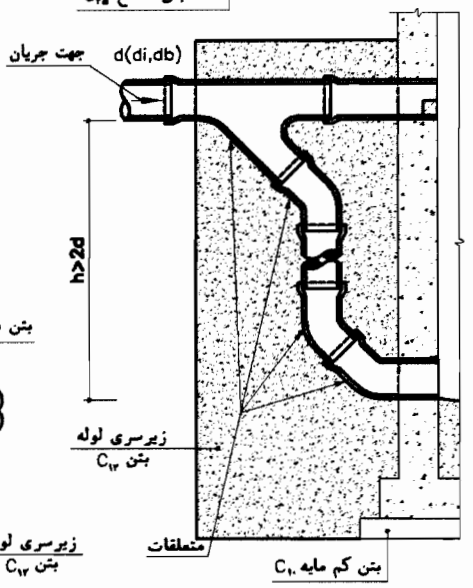

حالت ۲

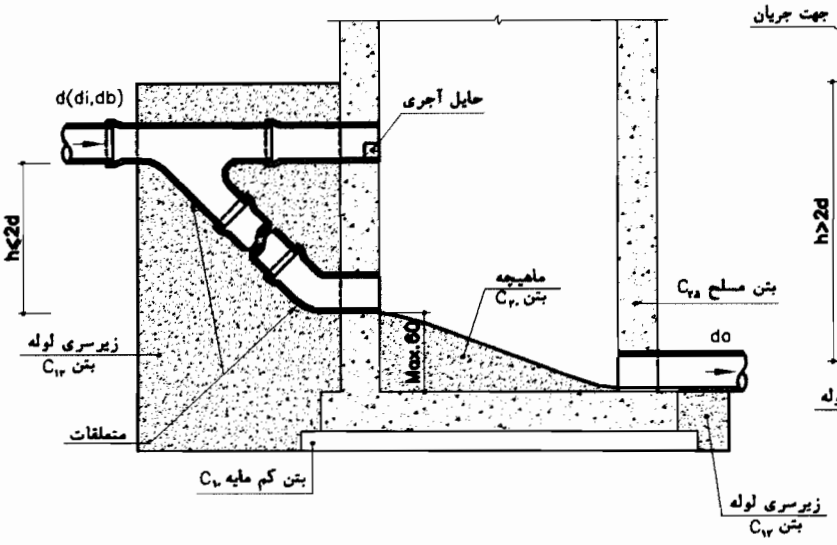

حالت ۳

یادآوری

۱-آدم رو ریزشی فقط در مواردی پیش بینی شود که افزایش شیب لوله ورودی ریزشی امکان پذیر نباشد.
۲-حداکثر ۶۰ سانتیمتر ریزش، با ماهیچه و مجراسازی در داخل آدم رو انجام شود.
۳-توصیه می شود که حتی الامکان ماهیچه و مجراسازی به خارج آدم رو نیز ادامه یابد. (مانند حالت ۱)
۴-در صورت امکان و لزوم استفاده از متعلقات، می توان از حالتهای ۲ یا ۳، بسته به مورد و با توجه به قطر لوله و ارتفاع ریزش، استفاده کرد.

di قطر داخلی لوله ورودی اصلی
do قطر داخلی لوله خروجی
db قطر داخلی لوله ورودی انشعاب

کلیه اندازه های نقشه ها به سانتیمتر

DWG.NO.	37107	شماره نقشه	نقشه های نمونه شبکه جمع آوری و انتقال فاضلاب آدم رو ریزشی بتنی درجا	سازمان مدیریت و برنامه ریزی کشور
DATE		تاریخ		
SCALE		مقیاس		
REVISION		تغییر		
APPROVED		تصویب	SEWERAGE-TYPICAL DRAWINGS CAST IN PLACE CONC. DROP MANHOLE	MANAGEMENT AND PLANNING ORGANIZATION

omoorepeyman.ir

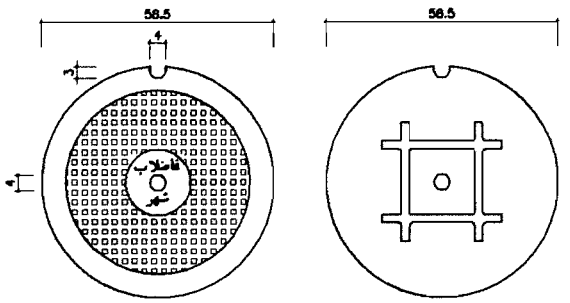

COVER TOP VIEW
N.T.S

COVER BOTTOM VIEW
N.T.S

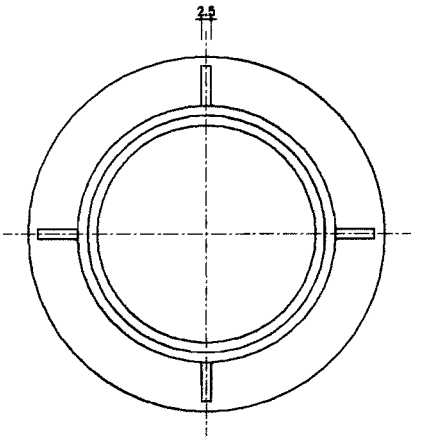

FRAME PLAN
N.T.S

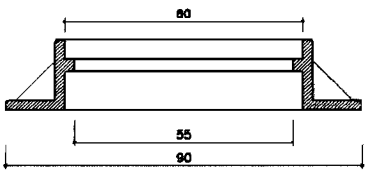

FRAME SECTION
N.T.S

CAST IRON COVER AND FRAME دریچه‌وقاب‌چدنی

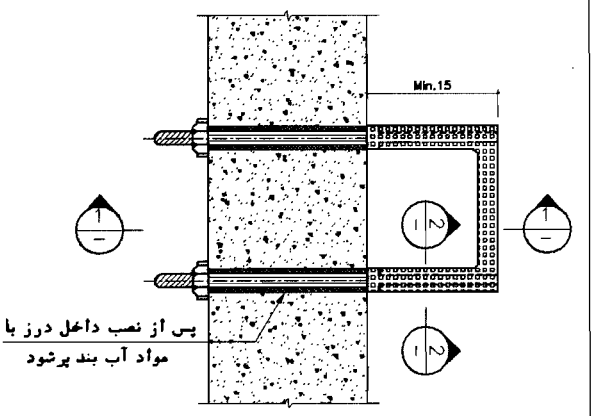

PLAN
N.T.S

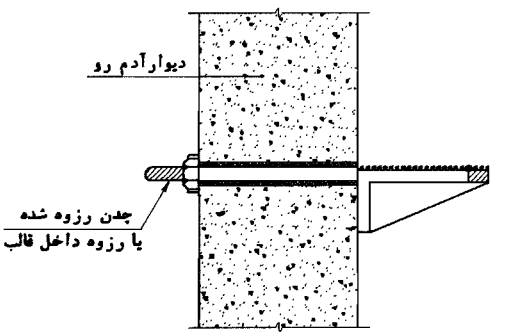

SECTION 1-1
N.T.S

SECTION 2-2
N.T.S

CAST IRON STEP پله چدنی

کلیه اندازه های نقشه ها به سانتیمتر

DWG.NO.	37108	شماره نقشه	نقشه های نمونه شبکه جمع آوری وانتقال فاضلاب جزییات پله و دریچه چدنی آدم رو	سازمان مدیریت و برنامه ریزی کشور
DATE		تاریخ		
SCALE		مقیاس		
REVISION		تغییر		
APPROVED		تصویب	SEWERAGE-TYPICAL DRAWINGS MANHOLE CAST IRON COVER & STEP DETAILS	MANAGEMENT AND PLANNING ORGANIZATION

omoorepeyman.ir